PN-ABZ-071
91433

A REPORT ON THE EVALUATION OF CSB'S SECURITIES SETTLEMENT PROCESS

Prepared by

KPMG Peat Marwick
Policy Economics Group
Washington, D.C.

for the
Czech Savings Bank

under contract with the
U.S. Agency for International Development
United States Department of State
Washington, D.C.

October, 1994

TABLE OF CONTENTS

EXECUTIVE SUMMARY 1

I. INTRODUCTION 4

II. OBJECTIVE AND SCOPE 4

III. METHODOLOGY 5

IV. FINDINGS IN THE SECURITIES SETTLEMENT PROCESS 6

FLOW CHARTS OF THE BANK PROCEDURES

General Overview (Chart A) 8

District Branch With a Satellite Office (Chart B) 12

District Branch - LAN Configuration (Chart C) 16

Headquarters Procedures (Chart D) 18

Time Frame Overview (Chart E) 22

INTERNATIONAL GROUP OF 30 STANDARDS AND COMPARISON TO CSB´S CURRENT STANDARDS 25

CZECH SECURITIES MARKET CHANGES 31

PROCESSING VOLUMES 32

CURRENT STAFFING LEVELS 33

CURRENT EQUIPMENT 35

V. SUMMARY 37

VI. RECOMMENDATIONS 41

EXECUTIVE SUMMARY

BACKGROUND

The purpose of the Phase II USAID-funded Securities Processing Project at the Czech Savings Bank ("Bank" or "CSB") is to provide an evaluation of the current securities settlement processing standards.

KPMG´s original USAID scope of work included four interrelated tasks. The objective was to assist CSB with the design and development of a computer system in the area of securities processing and the evaluation of the securities settlement back office processes.

In July of 1994, CSB following a KPMG recommendation, engaged a third-party project manager for a securities processing system installation. The project manager will also design and develop the internal back office structure to support the securities processing business. Therefore any further activities to be provided by KPMG in the design, development and system selection became redundant. It should be noted, however, that the fundamental basis of these projects were originally developed by KPMG in consultation with CSB.

The focus of this report concentrated on three objectives:

- to describe the securities settlement process in CSB
- to compare it with international settlement deadlines set up by the Group of 30 (G/30)
- to review the proposed changes in the Czech market to determine the impacts on CSB.

FINDINGS

The report provides an overview of CSB´s securities settlement processing from order placement until final settlement.

The nine Recommendations put forth by the International Group of 30 are presented, their applicability to the market structure in the Czech Republic and within CSB are tested and a compliance status is indicated.

Two of the nine Group of 30 Recommendations are applicable to CSB:

- G/30 Recommendation 1 - By 1990, all comparisons of trades between direct market participants,

(e.g. brokers, broker / dealers, and other exchange members) should be accomplished by trade date plus one day (T+1)

- G/30 Recommendation 5 - A "Rolling Settlement" system will be adopted by all markets. The industry will aim to have final settlement occur on T+3 by 1992.

CSB currently does not comply with these G/30 Recommendations, since the process of collecting trade orders and distribution of trade results is extensive due to existing internal electronic communication procedures.

The Bank´s retail banking system creates an additional bottle-neck for securities trades to be settled on a timely basis.

Non-compliance of the Czech capital market with the Group of 30 Recommendations is caused by several entities within the structure that govern the market, (ie. the Ministry of Finance, the Cabinet, and the Parliament). Most important however is the Center for Securities (CFS) monopolistic position for recording of book entry (dematerialized) securities for each individual in the country, poor performance of CFS in providing efficient service to institutions that must rely on CFS services, separate settlement of trades in CFS (securities) versus the Clearance Center of the Czech National Bank (financial funds) without a mutual cross-check, and conditions of changing legislation.

However, the situation in the Czech capital market will be significantly affected by legislative changes, which are likely to be ratified soon.

RECOMMENDATIONS

KPMG has identified five areas in where CSB needs to take action in order to remain competitive in a rapidly changing environment.

1. CSB should take appropriate measures to support adoption of legislative changes.

2. CSB needs a better system for security order placement, internal communication and processing, preferably working in real-time.

3. CSB needs to prepare a detailed strategy based on marketing research for the accommodation of retail clients securities trades, especially from the perspective associated with new legislation.

4. CSB needs to prepare a strategy for internalizing existing shareholder accounts from CFS to CSB.

5. CSB should position itself for the prospective opportunity of trading on international securities markets.

I. INTRODUCTION

KPMG´s original USAID-funded Phase II securities processing scope of work at the Czech Savings Bank ("Bank" or "CSB") included four inter-linked tasks. The objective was to assist CSB with the design, development and implementation of a computer system for the area of securities processing and the reorganization of the securities settlement processes. This report represents one of the four tasks.

The focus of this document concentrates on three objectives:

1. To evaluate CSB´s internal securities settlement processes and define the deficiencies.

2. To compare the current structure to the standards of the Group of 30 (G/30) and determine what internal CSB improvements would lead them closer to meeting those standards.

3. To review the proposed changes in the Czech securities market to determine the impacts on CSB.

This report, **An Evaluation of CSB´s Securities Settlement Process** emphasizes that for CSB to maintain its competitive position within the Czech market it needs to give serious attention to the organization of its securities settlement processes. This should be accomplished through an understanding of international settlement standards and the anticipated changes within the Czech securities market. These points will ultimately influence the speed and efficiency with which CSB can process transactions and best serve its client base.

II. OBJECTIVE AND SCOPE OF WORK

The original USAID-funded Phase II scope of work under operations and procedures was to provide an updated evaluation of workflows, equipment needs and quality processing programs implementation for privatization related functions to include the servicing of CSB shareholders, CSB Investment funds and clients of CSB brokerage services. Project should have included an evaluation of a management structure and staffing requirements to operate the back office functions to meet the strict international settlement deadlines for securities transactions set forth by the Group of 30.

The Czech Republic's economic environment consistently presents rapid changes in the securities processing business. These changes impact CSB´s ability to develop clear, long-term strategies to manage its position in this new business. As a result of the above events,

KPMG´s scope of work has been affected by the following environmental factors:

1. Anticipated but unclear changes in legislation that will affect the securities processing business in terms of the development of CSB´s business strategy.

2. In July of 1994, following KPMG´s suggestion, CSB engaged a third party project manager for the overall installation of a securities processing system and the internal back office restructuring to support the securities processing business. Therefore any further activities to be provided by KPMG in the design, development and system selection became redundant. It should be noted that the fundamental basis of these projects were originally developed by KPMG in consultation with CSB.

3. A failure of CSB to provide KPMG advisers with current information after July 1994 about its strategic plans.

Notwithstanding the changes in KPMG´s scope of work, the objective of this report is to describe the securities settlement process in CSB and to compare it with international settlement deadlines set up by the Group of 30.

This comparison provides a base for recommendations to CSB in order for it to comply with those international standards. It will also provide valuable information to the Bank for managing its third party contractor.

III. METHODOLOGY

Data presented was obtained through ongoing interactive consultation and personal interviews with district branch officers active in securities processing, regional branch officers, officers from CSB headquarters Capital Market Department, the Section for Securities Trading, the Capital Trade Information System Section and the Trade Financial Settlement Section. KPMG has verified information obtained in these interviews by further follow-up and detailed discussions with key CSB officers in the securities settlement business area.

Statistical data was obtained from CSB for review and utilization. Information pertaining to the Securities Amendments was collected, as well as studies published by the Group of 30. Additional information regarding the Group of 30 Recommendations solicited from Euroclear Operations Center, a division of Morgan Guaranty Trust Company was reviewed.

IV. FINDINGS IN THE SECURITIES SETTLEMENT PROCESS

In this section we discuss the flowcharts describing the CSB securities settlement process, Group of 30 standards and recommendations, changes in the Czech securities market, CSB processing volumes, current staffing levels and CSB´s current equipment.

INTRODUCTION OF CSB´S SECURITIES SETTLEMENT PROCESS (FLOW CHARTS OF BANK PROCEDURES)

The securities settlement process is complex and detailed. It involves customer contact, movement of various source documents and computer disks as well as money. To describe this complex interplay, we have chosen a combination of flowcharts and written descriptions of the process within CSB and the external entities involved. The settlement work flows are presented as follows:

Chart A - Provides a visual view of the entire process. A written description of the process is also included.

Chart B - Describes the processes and procedures at local and district branches. For district branches with a satellite office, information exchanged between the local branch and the district branch as indicated in chart B is delivered on diskettes or in paper format. The same holds true for branches where securities settlement workstations are on site in the district branch.

Chart C - A local area network (LAN) which provides a solution to multiple workstations is currently being tested and is planned to be implemented in district branches as an intermediate measure prior to a fully operational on-line system.

Chart D - Illustrates the complete processes that take place at headquarters once the district branches forward their trades via the SP-Net (E-Mail) system.

Chart E - Provides a summary, by days, of time frames that illustrate the securities settlement cycle.

Note: Trade Date - the day when the securities are traded at the Stock Exchange is indicated through the document as "T". Dates preceding the Trade Date

are identified as T-1, T-2, T-3. Dates following the Trade Date are identified as T+1, T+2, T+3, etc.

General Overview (Chart A)

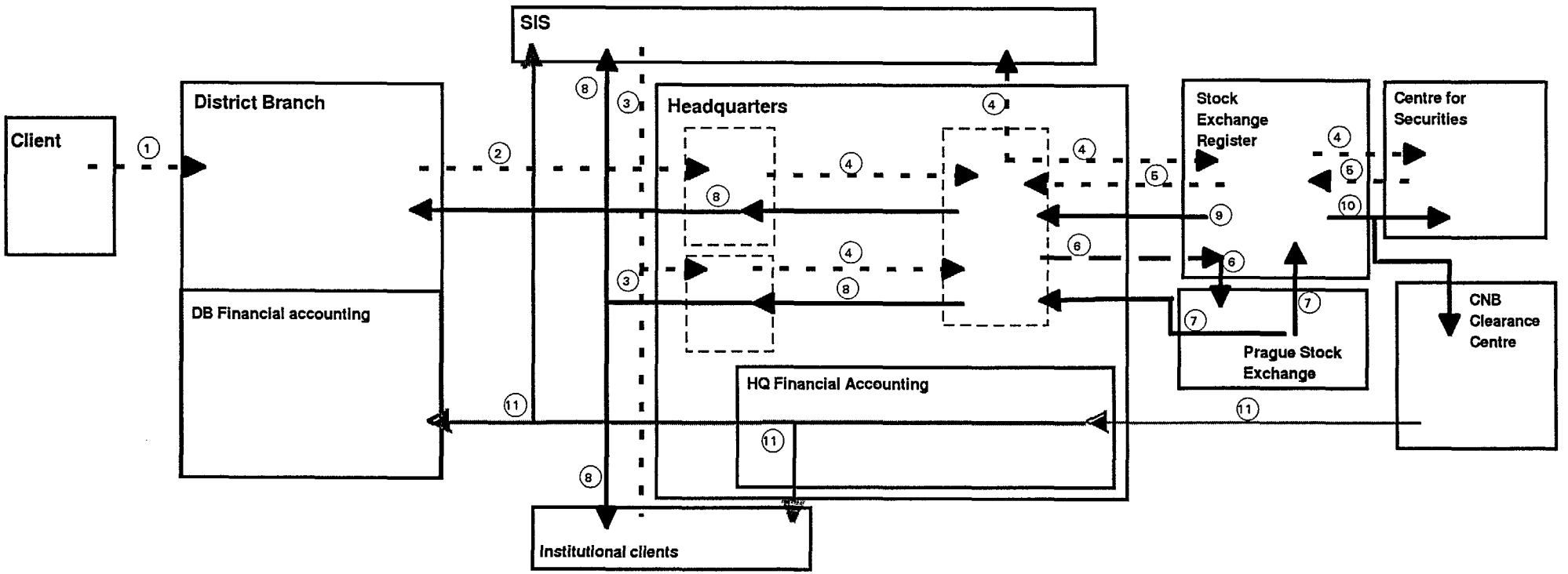

Chart A - General Overview

1. The retail client places an order to purchase or to sell a security at the district branch (1).

2. At the district branch, clients orders are processed and summarized at the end of the business day and transmitted via E-Mail (SP-Net) to headquarters (2). For securities purchases, clients have to make payments in advance in addition to provisions which are recorded within the district branches financial accounting area.

3. Institutional clients have access to the Capital Markets Department of CSB headquarters to place their orders. The same applies to the SIS portfolio trades (3).

4. Summaries of daily orders coming from district branches are processed at headquarters, a second sorting segregates those orders which require preliminary service from the Center for Securities (CFS) before being tradable at the Stock Exchange (SE) (e.g. blocking of the owners securities, establishing a transfer bridge in the event this is the clients first trading date) and orders for purchase or redemption of mutual fund shares (4).

5. Prepared sets of orders are delivered to CFS on a diskette, CFS can only be accessed through the Stock Exchange Register (SER)(4).

6. CFS executes requested functions and delivers data back to CSB via SER(5).

7. The results are processed at headquarters and combined with the direct orders to be delivered back to SER for trading at the Prague Stock Exchange (6).

8. Trading results (orders for which it was possible to find a matching counterpart) are communicated to CSB headquarters and to the SER (7).

9. Headquarters sorts the trading results by origin and distributes them appropriately to the direct clients and district branches (8).

10. The Stock Exchange Register checks the accuracy of the orders and sorts out the non-compliance trades and suspends them(9).

11. Trades that are in compliance are passed onto CFS to execute property transfers and the calculated net position of each market participant is forwarded to the Clearance Center of the Czech National Bank to perform financial settlements. At this point the settlement process splits, the CNB and CFS become independent and do not settle the orders as "delivery vs. payment" (10).

12. The financial records are then delivered from CNB to the financial accounting unit of CSB Headquarters (Trade Financial Settlement Section) where the data is entered into the automated general ledger system, which executes a breakdown of the total figure and credits the appropriate accounts (11).

In addition to steps in the order placement process presented in visual flow chart A, a number of other steps occur subsequently.

These include transferring of securities between corresponding accounts at the CFS. If any discrepancies occur, the transfer is not executed. These orders are segregated and returned to SER and CSB as non-executed transfers. For non-executed transfers, headquarters must notify the branch to avoid client financial settlements without delivery of the security concerned. Only if notification is not issued within a given time frame[1], will the branch perform financial settlements with the client.

[1] Headquarters must notify the concerned branch by T+6. See Chart D - CSB headquarters procedures

LEGEND TO CHARTS B, C AND D

CFS - Center for Securities
SE - Stock Exchange
SER - Stock Exchange Register
CC - Clearance Center of the Czech National Bank
CSB - Czech Savings Bank
HQ - CSB headquarters

entity involved

processes supported by SOP system

information flows

direct physical delivery or creation

delivery by messenger

connection by network (SP NET, LFMS)

review of data

general indication of multiple processes explained previously

PC connection within LAN network

changing data format

transfer format unknown

media and information format

hardcopy - paper document

floppy disk

hard disk

terminals

SP-NET

LFMS

financial account

District Branch with a Satellite Office (Chart B)

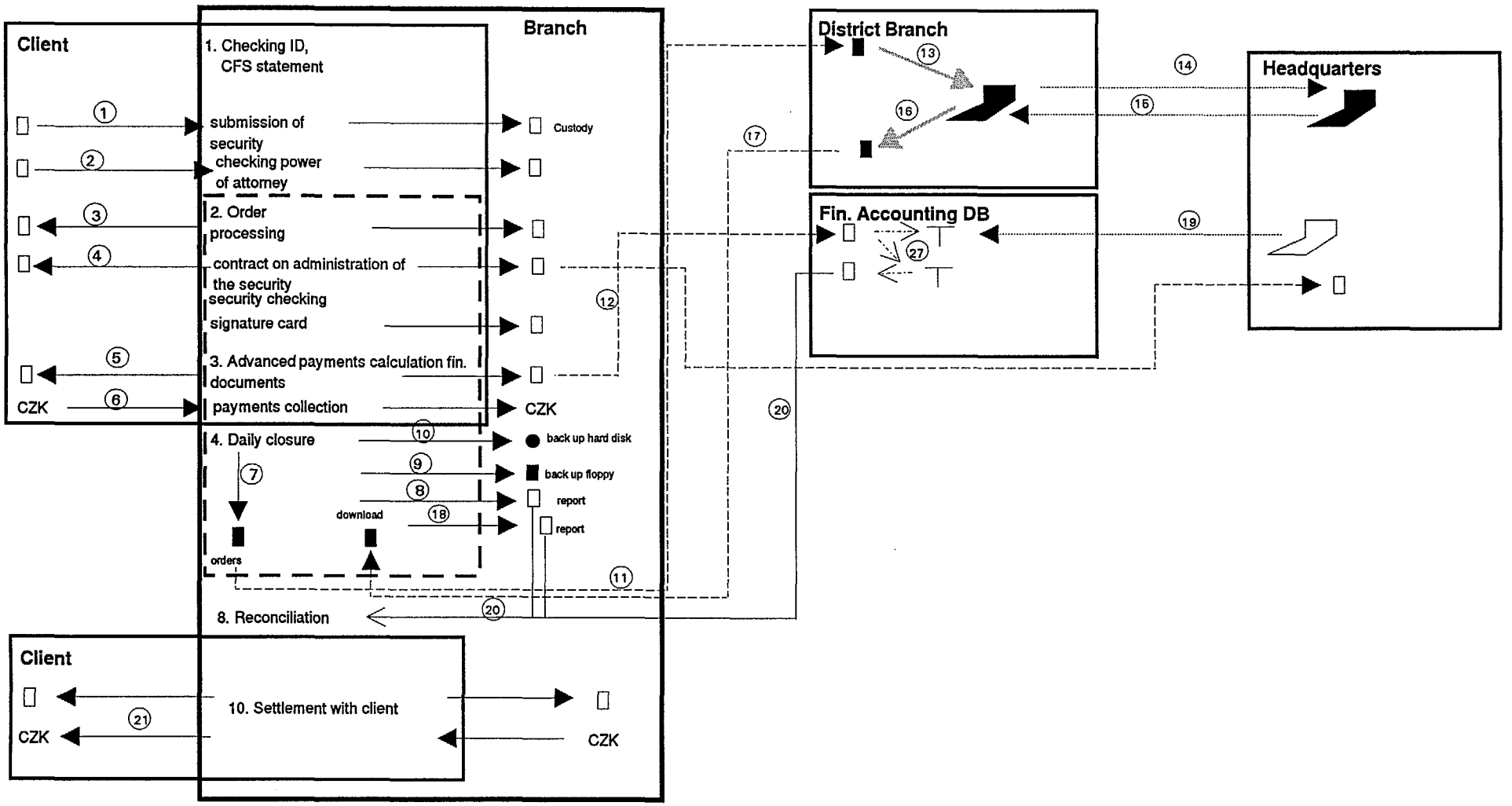

District Branch With a Satellite Office (Chart B)

1. Client initiates a transaction by coming to a branch authorized to mediate securities purchase / sale (P/S). Client places an order.

   The branch officer conducts a preliminary check of the customer's identification (ID) and Center for Securities (CFS) statement. If the client wants to sell a physical security, the client is requested to complete a safekeeping contract for the security and hand it over to CSB (1). The branch takes possession of the physical security and forwards it to CSB headquarters for safekeeping.

   If the client does not come personally, an authorized deputy must present a power of attorney (2), which is filed at the branch.

   T-3 (sale order)
   T-2 (purchase order)

2. The officer creates the order on a PC based workstation equipped with internal software (SW) system for order processing by entering corresponding data. The system allows the automatic creation of a contract on securities administration or its amendment reading the actual amount of the securities. The system automatically checks the security against the list of restricted securities.

   The order documents are printed out. Client gets one copy of the order (3) and contract (4). The other copy of the order is filed at the branch as well as the contract. One copy of the contract is also filed at headquarters. The client signs a signature card which becomes part of the file.

   T-3

3. The system calculates the amounts of the advanced purchase payment and commission. One hard copy of the bill goes to the customer (client deal slip) (5) and one goes to the financial accounting unit of the district branch (DB) at the end of the day. Money is collected from the client (6).

   T-3

4. The daily closure operation is executed at the end of the day. The system summarizes all the orders and transforms them into a file to be transmitted to headquarters. This file is downloaded on a diskette (7). The system prints out a report serving as proof of what was delivered to the center (8). The branch makes a back up copy of the diskette (9), replacing one week old back up data. (Back up information is stored on diskettes only for one week). All the information from the database is backed up on a special hard disk (10).

T-3 evening

5. The diskette with the daily summary of all orders is delivered by CSB messenger (11) to the main district branch, financial documents are delivered to the Financial Accounting department (12) (T-3 evening) and advanced payments are booked on corresponding accounts (27). The file from the diskette is downloaded on the SP-NET terminal (13) and transmitted to headquarters (14).

during the night to T-2

The processes which take place at headquarters are discussed on a separate chart (Chart D).

T-2 through T+1 evening

6. Preliminary trading results are transmitted back to the district branch via SP-NET network (15) (during the night to T+2), downloaded on a diskette (16) and delivered by messenger to local branch (17). The information is put into the internal orders processing system, a report is prepared (18).

T+2

7. Financial data related to realized transactions settle in headquarters and are then transmitted from headquarters to the financial accounting division via the general ledger system and are booked on corresponding accounts (19). This data does not include amounts for trades which were suspended by the Stock Exchange Register.

T+3

8. The local branch reconciles incoming securities trading data with orders sent

(both reports) and with data from financial settlement, indicating suspended trade orders (20).

T+3

9. The branch waits until T+6 for information about non-executed securities transfers. If no such information is received, the securities transfer is considered as a successful execution and the settlement with the client can take place.

T+3 until T+6

10. The client returns to the branch and settlement takes place. Client receives a confirmation, purchased securities if materialized and if the client prefers to physically posses it, amendment to contract on administration, etc. (21), money for securities sold or remainder of advanced payments for purchase (or slip from money transfer). A copy of transaction documents are filed at the branch.

T+6 or later

11. The financial settlement itself can be realized either in cash (the client receives money for securities sold or the remainder from advanced payments directly at the counter of the branch) or by money transfer. The duration of the money transfer depends on the type of client's account and the institution that maintains the account. If the client has a current entrepreneurial account with a CSB branch different from the branch mediating the securities trading, the money transfer between the two branches takes 2-3 days. The money transfer from the current account in other banks or financial institutions takes approximately 1 day more, namely 3-4 days. However, the majority of CSB retail clients have a giro account with CSB. The money transfer from a giro account takes up to 3 weeks.

District Branch – LAN Configuration (Chart C)

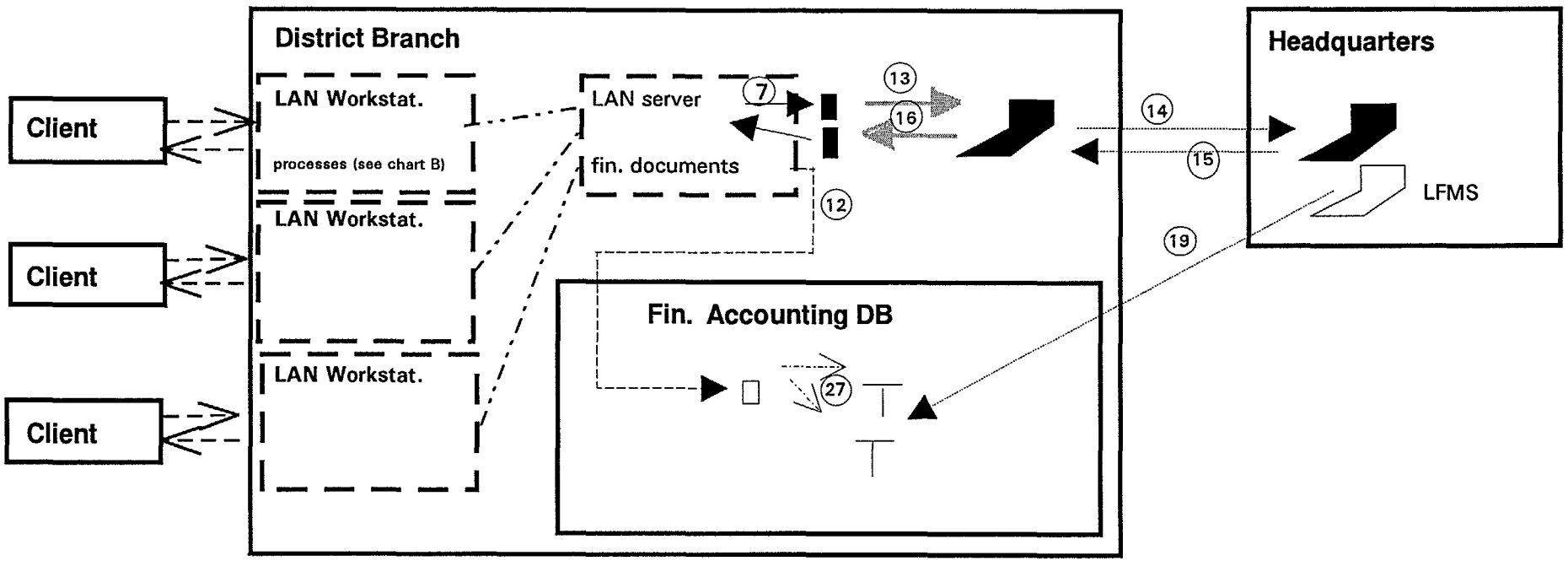

District Branch - LAN Configuration (chart C)

The configuration LAN (local area network) currently being tested at the Prague regional branch allows for fully functional multiple workstations.

All processes are similar to the standard operating procedures (see chart B), the only difference is the opportunity to serve more clients simultaneously (review charts B and C).

Thus, installation of the Local Area Network will only affect the number of clients served at the particular branch at a time. It will have no impact on transmission of the information to headquarters or distribution of results coming from headquarters. The current number of clients served at branches is low. The number will rise when the second voucher privatization wave is completed, but only temporarily, as described in the section "Processing Volumes".

KPMG is not aware of any market research carried out by the Bank investigating possible future numbers of clients, nor of the CSB corporate criteria of selecting branches for further LAN installations.

Headquarters Procedures (Chart D)

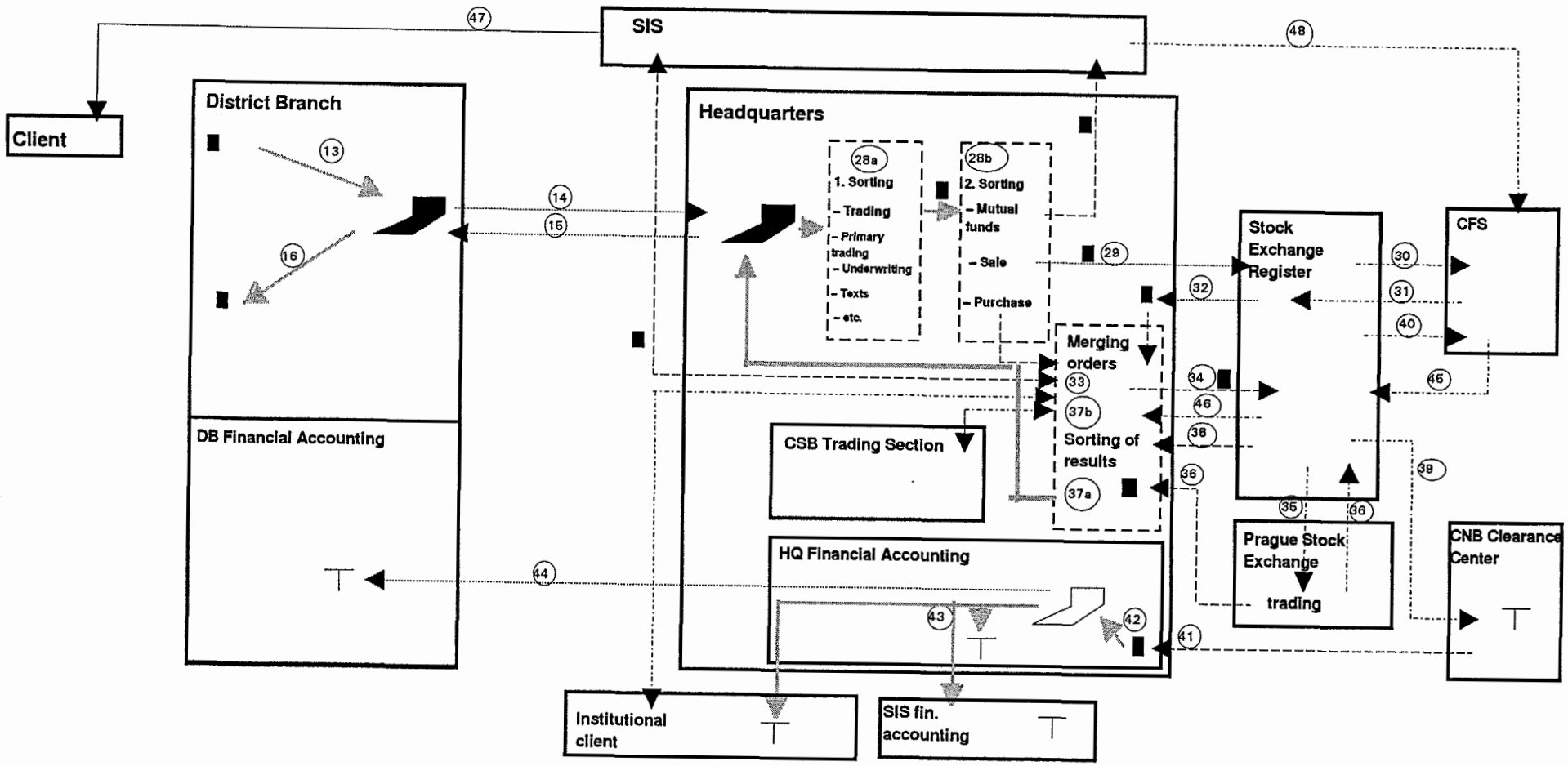

Headquarters Procedures (chart D)

1. The summarized orders from district branches reach the Capital Market Department in the morning of T-2 (14). Apart from the trading orders the incoming data include additional processes, e.g. primary trading, underwriting, text files from branches etc.

2. The system sorts incoming data into corresponding groups (28a) - text files, underwriting issues, trading orders (both purchase and sale), orders related to the purchase or redemption of mutual funds shares.

   Consequently, the trading orders are sorted by different software (28b) by sale and purchase orders. Sale orders require blocking at the Center for Securities. Orders placed by new clients (clients placing their first order ever) require an initial setting of connection parameters for transfers from client's account within CFS.

3. The set of sale orders called summary of requested services is on diskette delivered to Stock Exchange Register (29) T-2, SER passes the information to CFS (30) and CFS executes required operations - check of securities, blocking of securities, connection setting
   T-2 to T-1.

4. The reply comes back to SER (31) and to CSB (32) T-1 afternoon.

5. Here the sale orders are combined with purchase orders received T-1 (one day later than sale orders) and with orders from institutional clients (coming directly to headquarters - phone, fax etc.), from funds managed by SIS (Sporitelni investicni - CSB Investment Company - these are also considered institutional) and orders from CSB traders (33). All these orders are on diskettes delivered to Stock Exchange via SER (34, 35) on T in the morning to be traded.

6. The Stock Exchange informs CSB headquarters and SER about the trading results (matching of buy and sell orders, this does not constitute a settlement) (36) on T afternoon. At CSB headquarters this data is sorted by origin and passed accordingly (37a, 37b) on CSB dealers, institutional

clients, SIS (T) and sent via SP-NET to branches (over night to T+2) (15).

7. SER checks the accuracy of orders and segregates non-complying orders (suspended orders). This information is passed onto headquarters on T+2 (38).

8. Then, the SER calculates the net position, summation of all non-suspended trades for each dealer, and passes this information to the Clearance Center of the Czech National Bank, where the money accounts for all dealers are maintained on T+3(39). The information on non-suspended trades is at the same time passed on CFS T+3 (40).

9. The Clearance Center credits and debits the dealers accounts and provides dealers with results on T+3 (41).

10. CSB manually enters this information into its general ledger system (42) in CSB headquarters Financial Accounting Department. Corresponding accounts are booked: for CSB´s own trades - CSB headquarters accounts; for direct clients orders - their accounts (this is done manually)(43); for retail clients trades - accounts of district branches (44).
T+3

11. CFS executes corresponding transfers on property accounts. When the securities data is not accurate (e.g. the security was not booked before being traded, security identification is incorrect, or the ISIN or shareholder record information is incorrect), CFS does not execute the transfer and sends to the SER a list of non-executed transfers T+4. (45) A problem exists in that money for such trades were already transferred between accounts in the Clearance Center and the situation requires adjustment actions ex post.

12. Headquarters learns about non-executed transfers T+5 (46) and up to T+6 can prevent the branch to pay money for non-executed transfer to the client.

13. The orders related to mutual funds shares (purchase, redemption) coming from district branches (28b) are passed to SIS. SIS uses completely separate software and hardware to support the shareholders record keeping and shares registration and sends directly to the client the required shares (within 30

days) (47) or credits the account in the case of a redemption. Adequate information is communicated to CFS (48).

Time Frame Overview (Chart E)

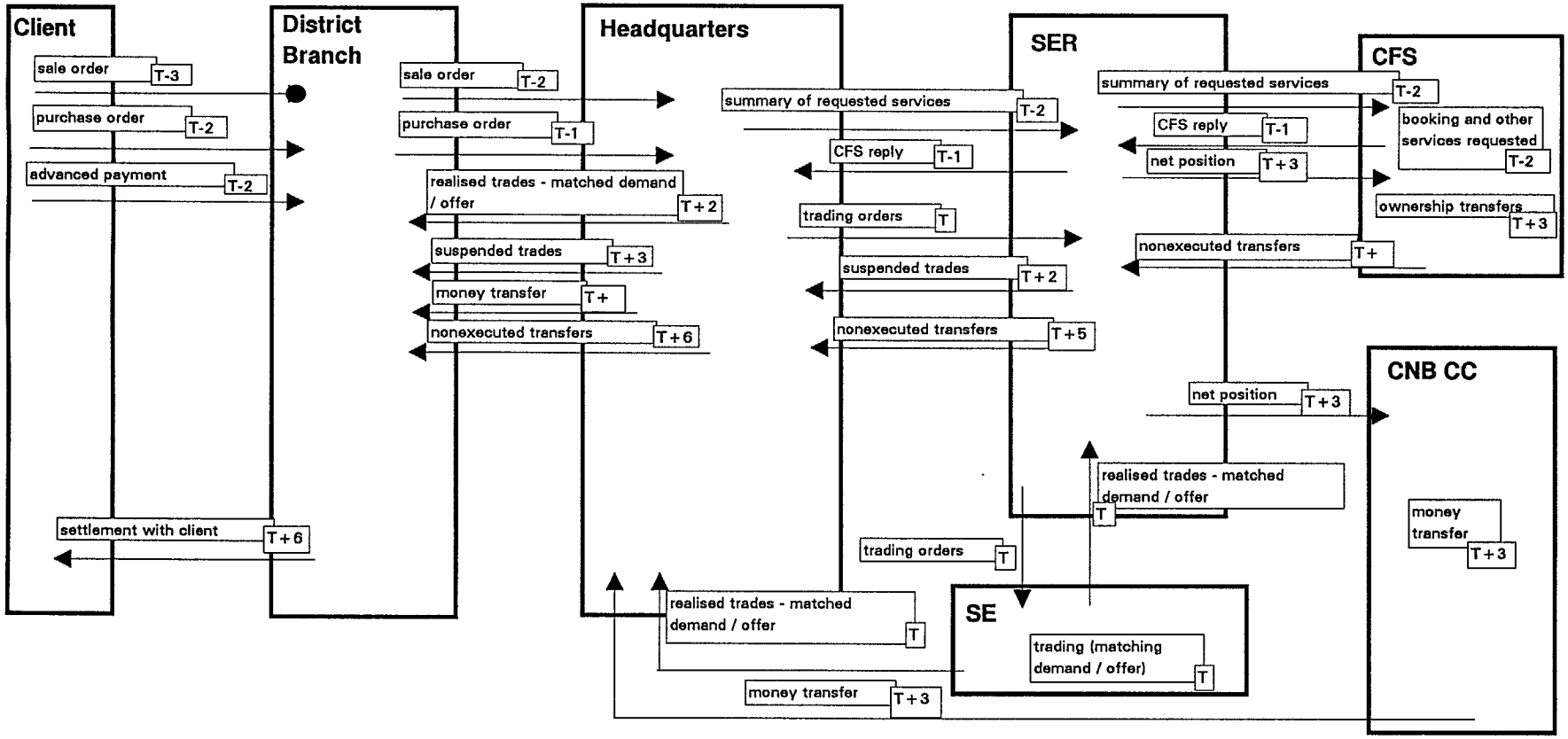

Time Frame Overview

Listed below is an overview of events happening in the securities settlement cycle by days:

T-3 Retail client sale order placement at local (district) branch

T-2 CSB headquarters reception of sale order

T-2 Retail client purchase order placement at local (district) branch

T-2 Orders sorting

T-2 Request for services to CFS (sale orders)

T-1 CSB headquarters reception of purchase order

T-1 Reception of CFS reply

T-1 Direct client order placement at headquarters

T-1 Trade orders grouping

T-1 Trade orders delivery to SE

T Trading at SE

T Results from SE to headquarters and SER

T+1 Results sorting at headquarters

T+2 Results reception at local (district) branch

T+2 SER segregates suspended orders

T+2 Information on suspended orders received at headquarters

T+3 SER settlement orders to CFS, CNB Clearance Center (CC)

T+3 CNB CC financial settlement information sent to headquarters

T+3 Financial information entered into LFMS and corresponding accounts credited / debited down to the level of local branches

T+4 CFS statement of non-executed transfers to SER

T+5 Non-executed transfers information received at headquarters and passed on local branch

T+6 Local branch settlement with client

International Group of 30 Standards and Comparison to CSB´s Current Standards

The Group of Thirty is an international organization actively working to facilitate the clearance and settlement of securities transactions in an increasingly global marketplace. The Group is based in Washington, D.C. and includes senior level executives from financial institutions in 21 countries around the world. As a result of the U.S. October 1987 stock market crash, in 1988 the Group issued a set of nine recommendations for changes in the financial markets designed to reduce risk, streamline operations, and reduce the cost of international securities trading.

An explanation of each particular recommendation and how it pertains to CSB and the Czech market is described below:

Recommendation 1:

By 1990, all comparisons of trades between direct market participants, (e.g. brokers, broker / dealers, and other exchange members) should be accomplished by trade date plus one day (T+1)

This recommendation is directed to the Prague Stock Exchange or other market organizers. The fulfilment of the recommendation depends on the effectiveness of the trade comparison system used by the market. The system at the Prague Stock Exchange is capable of comparing all current volumes of trades by T afternoon. Comparison of trades includes collecting the trading orders and delivering them to the Prague Stock Exchange. Currently, CSB needs additional processing days prior to trade date (T) as follows:

- Direct client orders must be collected on T-1.
- Retail client orders have to be collected T-2 (purchase orders) or even T-3 (sale orders) to be tradable on T.

Recommendation 2:

The indirect market participants, such as institutional investors, or any trading counterparts which are not broker/dealers should, by 1992, be members of the trade comparison system which achieves positive affirmation of trade details.

The securities market in the Czech Republic does not comply with this recommendation. The recommendation is directed to securities market organizers and regulators like the Ministry of Finance, because the Stock Exchange and Stock Exchange Register systems do not allow subsequent optional affirmation of trades once matched with counterparts. When the trading order was placed and a counterpart found, the trade is subject to the settlement process. Here only the accuracy of the order is checked but if everything is complying with the rules, the trade is settled, otherwise penalty fees can be imposed.

Recommendation 3:

Each country should have an effective and fully developed central securities depository, organized and managed to encourage the broadest possible industry participation (directly and indirectly), in place by 1992.

The central securities depository is technically in place in the Czech Republic; the Center for Securities is positioned to take on this role. Currently, the Center is the Republic's central shareholder record keeper. Proposed legislation will provide the Center with security account responsibilities in nominee name for all institutional participants. As in many countries, the Center for Securities does not administer financial accounts for market participants. Property transfer and financial settlement are separate from each other and the principal "delivery versus payment" is currently not implemented.

As the regulator of the securities market is the Ministry of Finance, the Cabinet, and Parliament, the recommendation should be under review by these institutions.

Recommendation 4:

In environments where it is currently not the practice, delivery versus payment (DVP) will be employed as the method for settling all securities transactions between direct and indirect market participants by 1992.

The securities market in the Czech Republic does not employ delivery versus payment. Securities transfers are conducted by the Center for Securities whereas financial settlement takes place at the Czech National Bank Clearance Center. The settlement process between these two entities

is not synchronized, money is transferred in the Clearance Center on T+3 whereas the corresponding securities are transferred at the Center for Securities from T+3 to T+4. The situation causes significant problems and should be addressed by competent bodies like organizers of the market, e.g. Ministry of Finance, the Cabinet and Parliament.

Recommendation 5:

A "Rolling Settlement" system will be adopted by all markets. The industry will aim to have final settlement occur on T+3 by 1992.

In a "rolling settlement" environment, trades settle on all business days of the week. The Prague Stock Exchange introduced five trading days as of September 19, 1994.

The final settlement process in the Czech capital market consists of various phases. It starts as soon as the trades are matched on T. The Stock Exchange Register checks for the accuracy of trading conditions, status of securities involved and the owners right to deal with the security and calculates net positions for each broker / dealer. This takes two full days, till T+2. The party selling the security can use the time to block the security in CFS. Then the process splits, on the morning of T+3, in the following ways:

1. Net position of each broker / dealer is communicated to CNB Clearance Center and the whole process, up to crediting appropriate accounts of clients or CSB district branches is completed on T+3.

2. The property transfer in CFS requires another day to identify non-executed transfers (T+4). Another day is spent to deliver the information to broker / dealer (T+5) and the front-end local branches at CSB are informed one day later (T+6).

Recommendation 6:

All securities settlement systems will attempt to move to a "same day funds" environment, with payment for securities transactions among financial firms processed in an immediately available form by 1992.

Financial clearance and settlement for securities trades is controlled by the Czech National Bank (CNB). CNB is the administrator of the Clearance

Center where each broker / dealer maintains a clearance account. CNB is authorized by contract with each broker / dealer to credit and debit these accounts and transfer funds between the accounts. CNB executes the money transfers based on information delivered on T+3 from the Stock Exchange Register via diskette.

When a broker / dealer´s clearance account balance is zero, CNB executes settlement transactions through internal funding and penalizes the debtor with interests due.

The broker / dealer is responsible for monitoring the balance and funding of their clearance accounts.

In terms of inter-linked on-line settlement systems responsible for same day funds, the Czech Republic is not as sophisticated as other markets.

Recommendation 7:

Countries with sophisticated markets will adopt the standard for securities messages developed by the International Organization for Standardization (ISO Standard 7775) and will adopt the ISIN numbering system for securities issues as defined in the ISO Standard 6166, at least for crossborder transactions. These standards should be operational by 1992.

The capital market in the Czech Republic is in full compliance with this recommendation, the ISIN numbering system was introduced when the market was established in 1992.

Recommendation 8:

Each country should study its market volumes and participation to determine whether a trade netting system would be beneficial in terms of reducing risk and promoting efficiency. If a netting system would be appropriate, it should be implemented by 1992.

The netting system is being used by the CNB Clearance Center for financial settlement of the trades but it is not used by CFS for property transfers. Each property transfer requires a unique entry in the database resulting from securities registration by individual owners.

Recommendation 9:

Securities lending and borrowing should be encouraged as a method of expediting the settlement of security transactions. Existing regulatory and taxation barriers that inhibit the practice of lending securities should be removed by 1990.

The status of Czech law is a matter of legal interpretation. In terms of lending securities, currently this is very limited in this evolving marketplace. Fulfilment of this recommendation depends on bodies suggesting and adopting the law.

Table 1 provides a summary of CSB´s applicability to and a compliance status of the current situation in the Czech Republic towards the Group of 30´s Recommendations.

Summary of G/30 Recommendations
Table 1

Recommendation	Applicable to the Czech Republic	Country's Compliance Status	Applicable to CSB	CSB's Compliance Status
1	YES	NO	YES	NO
2	YES	NO	NO	XXXXXXXXXX
3	YES	Partial, dependent on legislative changes and political decision makers	NO	XXXXXXXXXX
4	YES	NO	NO	XXXXXXXXXX
5	YES	NO	YES	NO
6	YES	YES	NO	NO
7	YES	YES	NO	XXXXXXXXXX
8	YES	NO	NO	XXXXXXXXXX
9	YES	Partial, matter of legal interpreta-tion	NO	XXXXXXXXXX

Czech Securities Market Changes:

Adherence to the Group of 30 recommendations in the Czech Republic depends greatly on the overall environment defined by the Securities Act and related legislation.

One anticipated major change proposed to legislation in the near future is the introduction of the global nominee account at the Center for Securities. This would mean that each broker / dealer would be allowed to administer book entry (dematerialized) securities on behalf of retail clients and maintain their own internal registration of such securities.

This would accelerate the process of the current securities trades settlement because it would not be necessary to block each security in the CFS before the trade is placed. Also the transfer of ownership will not require transfers between dozens of individual retail clients accounts within the Center for Securities but only between a few global nominee accounts. Verification of share holdings will be shifted to the brokers.

This change will also open new prospective business areas for the brokers including CSB. The monopoly position of CFS in conducting property accounts of dematerialized securities for retail clients would be eliminated and thereby produce an opportunity to generate additional revenue for the brokers.

A further review was made of CSB processing volumes, management structures, and current equipment within CSB in order to evaluate their impact on securities placement and settlement processes.

Processing Volumes

The number of orders placed at a local (district) branch vary. An influx of orders to sell securities was experienced during the course of the first voucher privatization wave. Orders to sell securities far exceeded orders to buy and show a peak when the securities from the voucher privatization are issued and registered to holders in CFS. After the first wave the influx of orders to sell securities occurred between November 1993 and May 1994, as showed in Table 2.

Number and Volume of Orders Placed at CSB branches between October 93 and June 94

Table 2

Month	Year	Number of Orders in thousands to Sell	to Buy	Volume of Orders mil. CZK to Sell	to Buy
October	93	1	1		
November		10	1.5		
December		2	1		
January	94	6.5	2	120	0
February		17	2	390	10
March		15	2	390	20
April		12	2.5	125	20
May		7	2	125	15
June		4.5	3	30	20

Source: Internal CSB statistics

The number of orders and financial volume of trades placed reflect different buying power of clients in different regions. Table 3 shows the number of orders placed in specific regions as of July 94.

Number of Orders Placed at CSB Branches in July 94 by Regions

Table 3

Region	Orders to Sell	Orders to Buy
Prague	418	249
Central Bohemia	301	84
Southern Bohemia	202	55
Western Bohemia	176	49
Northern Bohemia	282	83
Eastern Bohemia	259	113
Southern Moravia	662	179
Northern Moravia	517	120

Source: Internal CSB statistics

A similar trade volume influx can be expected after the second privatization wave is completed, and should commence in the summer - autumn 1995. Data indicates that there were days when up to 30 orders were placed at a local branch, currently the average is approximately 3 orders per branch per day.

Transmission capacity between the district branch and headquarters is not limited in terms of the number of orders, since the network SP-NET does not allow a real time connection, the data can be transmitted only in overnight batch processing.

CSB reports that the capacity of headquarters processing of incoming files and its detailed configuration is sufficient for the actual amount of the orders.

Volumes of orders placed directly at headquarters by direct clients vary between 50 and 200 per trading day representing CZK 5 to 10 mil. Orders placed by SIS mutual funds and CSB privatization funds represent up to 80% of these figures. CSB serves approximately 15 direct clients. The Capital Market Department Section which deals with direct clients employs three officers. They manually process all direct orders on T in the morning and deliver it on diskette to SER. The processing of 200 orders takes approximately 1.5 to 2 hours, which is the maximum capacity. The department will be able to reduce the time needed by 50% with the help of newly developed software scheduled to be implemented shortly.

Current Staffing Levels

The number of officers working in the area of securities processing at a district branch is approximately 3-5 persons (per workstation), but they are active in all above mentioned work areas of the securities processing business like the sale of new issues underwritten by CSB and dividends distributions.

The CSB headquarter´s organizational units concerned belong to the Investment Banking Division - see chart F. The division is divided into three departments:

- Capital Investments Department
- Capital Market Department
- Department for Record Keeping and Financial Support of Securities (Back office)

The departments are further divided into sections. The sections involved in securities trading and orders processing are:

Management Structure of Investment Banking Division - (Chart F)

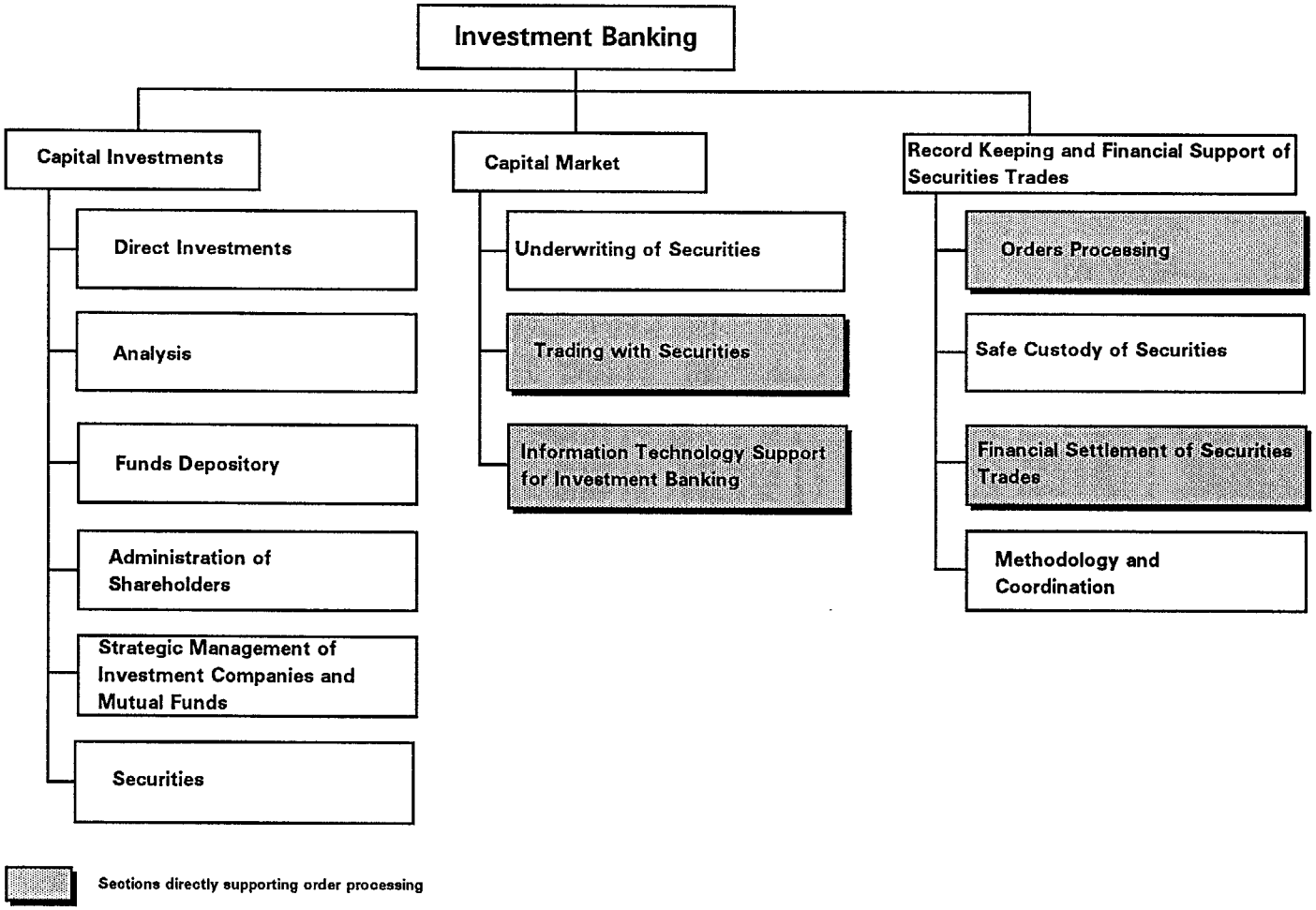

Capital Market Department:

- Section for Trading with Securities:
  employs 7 officers placing CSB's own orders and mediating institutional clients orders, the Section also provides a link to the Stock Exchange, the Stock Exchange Register and the Center for Securities.

- Information Technology Support Section:
  9 employees - this Section provides technical support for all sections across the Division

Department for Record Keeping and Financial Support of Securities Trades

- Orders Processing Section:
  7 employees - this Section executes processing of retail clients orders placed at local branches

- Section for Financial Settlement of Securities Trades:
  8 employees - this Sections responsibility is financial settlement of securities trades.

The estimated number of employees needed to work in the securities processing areas, especially at branches, is not quantified. As actual workload can vary significantly, resource utilization is left to the discretion of the district branch director.

Current Equipment

Local branches process trade orders with the help of a system specifically developed by CSB's internal systems department. The system is run on a stand-alone PC - workstation (as previously mentioned, a LAN version of the system is currently being tested at the Prague regional branch). The system allows for a download of the daily information on diskettes. The connection between headquarters and district branches is secured by the electronic mail network, called SP-NET, which executes transmission of files in batches - off-line in an overnight regime.

Headquarters is equipped with a system that sorts out information coming in from branches by business areas and separate systems for sorting information by work areas and information within the securities processing business. The processing of direct client orders is done manually at the moment but a new internally developed software system will be

implemented soon to support this activity, primarily in support of the 5 day trading at the Stock Exchange.

Communication between headquarters and CFS (using SER as a liaison) and between headquarters and SE (again via SER) is organized using diskette delivery.

Financial accounting for the CSB is supported by an automated general ledger and the financial network system LFMS. Crediting institutional client accounts for trading transactions is executed manually.

Automation of the Bank's money movement for wholesale and retail client money accounts is reliant on the installation of the Octagon system provided by its systems vendor Unisys. At present, this system is not operational and it is not expected it will be fully functional for retail client accounts until the later part of 1995.

V. SUMMARY

Evaluation of Securities Settlement Work Flows

In evaluating the securities settlement work flows, several facts explain the current 9 day settlement:

CSB Influences:

Fact 1: Money movement between internal CSB accounts or outside institutions takes 3-4 days for entrepreneurial accounts. For giro accounts it takes 2-3 weeks. This delay means that clients cannot move their money effectively between branches to pay for trades or deposit moneys earned from trades.

Reason: Internal on-line system installation for retail accounts (Octagon) is not functional.

Fact 2: An order must be placed with CSB on T-3 for sales and T-2 for purchases. The night the order is placed the district branch sends the requests via E-Mail to headquarters. The orders do not go to the Stock Exchange from headquarters until trade date.

Reason: The E-mail connection between branches and headquarters is not efficient in that transmissions can only occur at night. Also, the headquarters process of sorting and grouping the orders to prepare them for the Stock Exchange is lengthy. Internal real time system is needed.

Fact 3: Only on T+6 is the client advised on whether or not trades processed by CFS were executed and therefore only on T+6 can the client expect the settlement for their trade to occur.

CSB headquarters gets the initial status of the trades on trade date, sorts and sends the information to the district branch by T+2. Thus, the client will know the initial status of their trade on T+2. The information on suspended trades is communicated to CSB by the Stock Exchange Register on T+2 and reaches the branch by T+4 or T+5. Furthermore, property transfer confirmation within CFS reaches the headquarters on T+4 and the branch by T+6 as was indicated in the charts A, B and E. Communication and processing time between

CSB headquarters and the branch always takes two days.

Reason: Data transfer and headquarters process of sorting and grouping the orders to prepare them for the Stock Exchange as well as distribution of data to branches is lengthy (ie. 2 days). An internal CSB real-time on-line system is needed.

Fact 4: To place an order with CSB involves a great deal of paper work. Clients would like to contact a broker over the telephone and place orders.

Reason: Paperwork is needed to control orders. Without an on-line system CSB cannot verify customer accounts and holdings.

Center For Securities Influences:

Fact: The trading process begins at T-3 for sales to give CFS time to provide processing services.

Reason: Requests to sell a security must first travel to the Center for Securities to verify the clients holdings and block the shares. Then the order travels back to CSB headquarters for order placement at the Stock Exchange.

Stock Exchange Register Influences:

Has no negative influences on CSB order placement and settlement.

Clearance Center - Czech National Bank Influences:

Has no negative influences on CSB order placement and settlement.

Compliance With the Group of 30 Recommendations

The following Group of 30 recommendations are applicable to CSB's adoption as a future broker / dealer. It should be noted that many western markets to date have not been able to completely conform to compressing settlement dates and payment systems for their securities transactions. Western Europe has predominantly moved to trade settlement by T+3, whereas the U.S. market settlement standard is T+5. Therefore, these recommendations are a guide towards goal setting to improve settlement time frames.

G/30 Recommendation 1:

By 1990, all comparisons of trades between direct market participants, (e.g. brokers, broker/dealers, and other exchange members) should be accomplished by trade date plus one day (T+1)

CSB is able to deliver trading orders collected on T-1 to the Stock Exchange to be traded on T only for direct clients. Retail clients orders have to be collected T-2 or even T-3 to be tradable on the Stock Exchange on T. Once CSB installs its internal on-line system and improves internal settlement standards, the Bank can then install an automated on-line link with the Stock Exchange to ensure efficient trade comparison.

G/30 Recommendation 5:

A "Rolling Settlement" system will be adopted by all markets. The industry will aim to have final settlement occur on T+3 by 1992.

For CSB to aim for a final settlement to T+3, the principal improvement needed is better real-time communication between the branches responsible for securities trading and the Headquarters. Also, a substantial improvement is needed in systems supporting retail banking, maintaining retail client money accounts and effective money transfers between particular accounts, branches and headquarters.

Trade placement and settlement of retail client orders is very extensive within CSB. The orders must be placed on T-2 at the latest to be tradable on T (sales orders require placement at T-3 for account blocking within the Center for Securities).

Client order placement by phone or by fax should be considered as an alternative to accelerate the process and to keep pace with local competition. This can only be accomplished with the improvement of the Bank´s retail banking system so that clients can effectively fund their securities transactions.

Another significant contribution to optimize the securities settlement process would be the reduction in the Center for Securities responsibilities and functions by allowing other institutions to take over the registration of individual shareholders. If legislative changes allow for the opening of global nominee accounts in the Center for Securities, the country's settlement process could be accomplished by T+3.

Ultimately, CSB's strategic intention is to become a full-fledged brokerage house and position itself to

be a participant in international trading and securities settlement processes.

However, current volumes of orders processed and clients served is low. In the short term, an increase is expected as a direct result of the completion of the second privatization wave. In the long term the number of potential clients interested in CSB´s brokerage services is unknown. This will depend on the level of customer service offered by CSB.

VI. RECOMMENDATIONS

KPMG has identified five specific recommended action steps which would assist CSB. They are as follows:

1. The proposed changes to legislation that have indicated a shift in CFS´s responsibilities should introduce positive change to the process of securities settlement and overall environment of the capital market. The Bank should take every appropriate measure to influence a positive adoption of this change.

2. CSB´s compliance with international settlement standards of Trade date plus 3 depends on automation of the securities processing business bankwide. This will be accomplished by CSB and the external system project manager.

   Serious attention must also be given to the issue of money transfers between branch accounts for clients to initiate securities transactions. Without a timely installation of the retail banking system "Octagon", CSB will not be in a competitive position when new business opportunities are presented within the Czech market.

3. The Bank should develop long-term strategies for clearance and settlement of securities trades on international markets. This business area will open once the CZK is fully convertible. Since this macroeconomics decision by the Government can reasonably be expected in one to two years, there is ample time for the Bank to plan its strategy.

4. The Bank should determine a strategy to transfer existing shareholder accounts at the CFS to CSB once legislative changes allow for securities dealers to internalize shareholder accounts and security positions.

5. A business strategy for CSB´s support of the retail client base should be developed. The strategy should involve market research to determine CSB´s desired distribution targets. Based on the market research and the Bank´s strategic decision, a business strategy for the continued interim measure of a LAN installation at district branches should be developed.

- END -

ZPRÁVA O POSOUZENÍ POSTUPŮ VYPOŘÁDÁNÍ TRANSAKCÍ S CENNÝMI PAPÍRY V ČESKÉ SPOŘITELNĚ

Vypracováno

KPMG Peat Marwick
Policy Economics Group
Washington, D. C.

pro Českou spořitelnu, a.s.

V rámci kontraktu
s U.S. Agency for International Development
United States Department of State
Washington, D.C.

říjen, 1994

OBSAH

SHRNUTÍ 1

I. ÚVOD 4

II. CÍL A ROZSAH PRÁCE 4

III. POUŽITÉ POSTUPY 6

IV. ZJIŠTĚNÍ V OBLASTI POSTUPŮ VYPOŘÁDÁNÍ OBCHODŮ S CENNÝMI PAPÍRY 7

DIAGRAMY INFORMAČNÍCH TOKŮ PROCESU VYPOŘÁDÁNÍ CENNÝCH PAPÍRŮ V ČS

Celkový přehled (Obr. A) 9

Okresní pobočka se satelitní místní pobočkou (Obr. B) 13

Okresní pobočka - konfigurace LAN (Obr C) 17

Centrála (Obr. D) 19

Časový přehled (Obr. E) 23

ZÁSADY STANOVENÉ MEZINÁRODNÍ SKUPINOU 30 A JEJICH POROVNÁNÍ SE SOUČASNÝMI PROCESY V ČS 26

ZMĚNY NA ČESKÉM TRHU S CENNÝMI PAPÍRY 33

OBJEMY ZPRACOVÁVANÝCH TRANSAKCÍ 34

SOUČASNÝ PERSONÁLNÍ STAV 36

SOUČASNÉ VYBAVENÍ VÝPOČETNÍ TECHNIKOU 39

V. ZÁVĚR 40

VI. DOPORUČENÍ 45

SHRNUTÍ

VÝCHOZÍ SITUACE

Cílem Fáze II Projektu zpracování cenných papírů (dále též "CP") v České spořitelně, a.s. (dále "ČS"), který je financován z prostředků agentury USAID, je posoudit současnou úroveň postupů při vypořádání transakcí s cennými papíry.

Původní projekt USAID zahrnoval čtyři vzájemně související úkoly. Cílem KPMG bylo pomoci ČS při návrhu a vývoji výpočetních systémů v oblasti vypořádání transakcí s cennými papíry a posouzení postupů back office při těchto transakcích.

V červenci 1994 v souladu s doporučením KPMG ČS angažovala externího poradce jako vedoucího projektu zavedení systému pro transakce s cennými papíry. Úkolem tohoto vedoucího projektu bude rovněž návrh a vývoj vnitřní struktury back office pro podporu oblasti zpracování cenných papírů. Z tohoto důvodu se další činnost KPMG v oblasti návrhu, vývoje a výběru systémů stala nadbytečnou. Je ovšem třeba poznamenat, že základ těchto projektů vyplynul ze společných konzultací KPMG a ČS.

Zpráva si klade tři cíle:

- popsat postupy vypořádání transakcí s cennými papíry v ČS,
- porovnat je s mezinárodními zásadami pro vypořádání transakcí stanovenými Skupinou 30 (dále S/30),
- posoudit navrhované změny na českém trhu CP a určit jejich vliv na ČS.

ZJIŠTĚNÍ

Zpráva poskytuje popis postupů vypořádání transakcí s cennými papíry v ČS od podání objednávky až po závěrečné vypořádání.

Zpráva dále uvádí devět doporučení stanovených mezinárodní Skupinou 30, posuzuje jejich použití v podmínkách trhu s CP v České republice a v rámci ČS a uvádí, do jaké míry situace v ČR a ČS těmto doporučením vyhovuje.

Z celkem devíti doporučení Skupiny 30 lze použít v rámci ČS dvě:

- Doporučení S/30 č. 1. - vzájemné porovnání objednávek obchodních transakcí mezi přímými účastníky trhu (tzn. makléři, makléři / obchodníky a ostatními účastníky trhu) by mělo být dosaženo nejpozději v den T+1 do konce roku 1990.

- Doporučení S/30 č. 5. - Princip vypořádání "rolling settlement" bude zaveden na všech trzích s CP. Konečné vypořádání obchodů se bude provádět do tří pracovních dnů do konce roku 1992.

ČS doposud nesplňuje tato doporučení, neboť proces přijímání objednávek a rozesílání výsledků obchodování je vzhledem k stávajícím interním způsobům elektronické komunikace velmi zdlouhavý.

Dalším kritickým bodem pro včasné vypořádání obchodů s cennými papíry je oblast drobného bankovnictví.

To, že český kapitálový trh dosud nevyhovuje doporučením Skupiny 30, je způsobeno několika institucemi, které trh řídí (tzn. ministerstvem financí, kabinetem a Parlamentem ČR). Nejdůležitější roli však hraje monopolní postavení Střediska cenných papírů (dále "SCP") pro vedení záznamů o cenných papírech každému občanu České republiky, dále pak nedostatečnost SCP při účinném poskytování služeb

institucím na těchto službách závislým, oddělené vypořádání obchodů v SCP (cenné papíry) a v clearingovém centru České národní banky (finanční prostředky) bez vzájemné vazby a podmínky měnící se legislativy.

Situace na českém kapitálovém trhu se výrazně změní v důsledku legislativních změn, jež budou pravděpodobně brzy projednány a schváleny.

DOPORUČENÍ

Pracovníci KPMG identifikovali pět oblastí, v nichž by měla ČS podniknout potřebné kroky, aby zůstala konkurenceschopná v rychle se měnícím prostředí českého kapitálového trhu.

1. ČS by měla zvážit vhodná opatření na podporu přijetí legislativních změn.

2. ČS potřebuje lepší systém pro zpracování objednávek obchodů s cennými papíry a vnitřní komunikace, pokud možno fungující v reálném čase.

3. ČS by měla vypracovat podrobnou strategii pro zprostředkování obchodů s CP pro drobné klienty, založenou na průzkumu trhu, zejména vzhledem k připravovaným legislativním změnám.

4. ČS by měla vypracovat strategii pro převedení stávajících účtů acionářů z SCP do ČS.

5. ČS by se měla začít připravovat na budoucí transakce na mezinárodních kapitálových trzích.

I. ÚVOD

Původní fáze II projektu zpracování cenných papírů v České spořitelně, a.s. (dále "ČS") financovaného z prostředků agentury USAID zahrnoval čtyři vzájemně související úkoly. Cílem KPMG bylo pomoci ČS při návrhu, vývoji a zavedení výpočetních systémů v oblasti vypořádání transakcí s cennými papíry a reorganizaci postupů back office při těchto transakcích. Tato zpráva představuje jeden ze zmíněných čtyř úkolů.

Zpráva si klade tři cíle:

1. Popsat postupy vypořádání transakcí s cennými papíry v ČS.
2. Porovnat je s mezinárodními zásadami pro vypořádání transakcí stanovenými Skupinou 30 (dále S/30) a navrhnout kroky, které by ČS měla podniknout s cílem vyhovět těmto zásadám.

3. Posoudit navrhované změny na českém trhu CP a určit jejich vliv na ČS.

Tato zpráva, **Posouzení vypořádání transakcí s cennými papíry v České spořitelně, a.s.**, zdůrazňuje, že ČS by měla pro udržení své konkurenceschopnosti na českém trhu s cennými papíry věnovat zvýšenou pozornost organizaci svých postupů při vypořádání transakcí s cennými papíry. K tomu by mělo přispět i seznámení se s mezinárodními zásadami zpracování CP a očekávanými změnami na českém kapitálovém trhu. Zmíněné body pak ovlivní rychlost a účinnost prováděných transakcí v ČS tak, aby co nejlépe poskytovala služby svým klientům.

II. CÍL A ROZSAH PRÁCE

Původní rozsah práce, určený projektem USAID, ve fázi II stanovil provést aktuální posouzení pracovních postupů, požadavků na vybavení výpočetní technikou a procesů zavádění programů kvalitního zpracování transakcí souvisejících s privatizací, včetně služeb akcionářům ČS,

investičním fondům ČS a makléřských služeb drobným klientům. Projekt měl zahrnout posouzení struktury vedení a personálních požadavků pro zavedení funkcí back-office tak, aby vyhovovaly zásadám stanoveným Skupinou 30.

Ekonomické prostředí v České republice soustavně vykazuje rychlé a převratné změny v oblasti zpracování cenných papírů. Tyto změny mají vliv na schopnost ČS vypracovat jasnou, dlouhodobou strategii pro definování své pozice v této nové oblasti. Výsledkem výše zmíněných skutečností je, že rozsah práce KPMG byl pozměněn na základě následujících faktorů:

1. Očekávané, zatím však nejasné změny v legislativě, které ovlivní oblast cenných papírů z hlediska obchodní strategie ČS.

2. Skutečnosti, že v červenci 1994 v souladu s doporučením KPMG ČS angažovala externího poradce jako vedoucího projektu zavedení systému pro transakce s cennými papíry. Úkolem tohoto vedoucího projektu bude rovněž návrh a vývoj vnitřní struktury back office pro podporu oblasti zpracování cenných papírů. Z tohoto důvodu se další činnost KPMG v oblasti návrhu, vývoje a výběru systémů stala nadbytečnou. Je ovšem třeba poznamenat, že základ těchto projektů vyplynul ze společných konzultací KPMG a ČS.

3. Faktu, že po červenci 1994 ČS neposkytla pracovníkům KPMG aktuální informace o svých strategických plánech.

Cílem této zprávy bez ohledu na změnu předmětu práce KPMG je popsat stávající stav vypořádání obchodů s cennými papíry v ČS a porovnat ho s mezinárodními zásadami stanovenými Skupinou 30.

Toto srovnání je podkladem pro doporučení ČS zaměřená na dodržení zmíněných mezinárodních zásad. Zpráva rovněž poskytuje ČS cenné informace pro řízení úlohy třetí strany (externí vedoucí projektu).

III. POUŽITÉ POSTUPY

Předkládané informace jsme získali v průběhu častých vzájemných konzultací a osobních rozhovorů s pracovníky regionálních poboček, pracovníky odboru kapitálových trhů centrály ČS, oddělení informačního zajištění investičního bankovnictví a oddělení finančního vypořádání obchodů s cennými papíry. Získané informace jsme ověřovali během následujících diskusí s vedoucími pracovníky ČS v oblasti vypořádáníobchodů s cennými papíry.

Využili jsme statistická data, která nám poskytla ČS. Studovali jsme informace, které jsou k dispozici o připravované novele zákona o cenných papírech a rovněž materiály Skupiny 30. Dále jsme se zabývali informacemi vztahujícími se k doporučením Skupiny 30, které jsme si vyžádali od společnosti Euroclear, divize společnosti Morgan Guaranty Trust.

IV. ZJIŠTĚNÍ V OBLASTI POSTUPŮ VYPOŘÁDÁNÍ OBCHODŮ S CENNÝMI PAPÍRY

V této kapitole popisujeme diagramy informačních toků procesu vypořádání transakcí s CP, uvádíme doporučení a zásady Skupiny 30, posuzované změny kapitálového trhu, objemy zpracovávaných transakcí, současné personální stavy a současné vybavení ČS výpočetní technikou.

Proces vypořádání obchodů s cennými papíry v České spořitelně, a.s.

Proces vypořádání obchodů s cennými papíry je velmi komplexní. Zahrnuje kontakt se zákazníkem, pohyb mnoha různorodých dokumentů a počítačových disket (nosičů), jakož i finančních prostředků. Pro znázornění tohoto komplexního procesu jsme vybrali kombinaci grafických diagramů a verbálních popisů postupu v rámci ČS i externích entit, jež se procesu účastní. Diagramy jsou sestaveny následujícím způsobem:

Obr. A - Představuje přehled celého procesu. Verbální popis je přiložen.

Obr. B - Popisuje procesy a postupy na místních a okresních pobočkách. Detašovaným pracovištím okresních poboček se informace, které proudí mezi místními a okresními (obvodními) pobočkami, posílají ve formě počítačových disket nebo psaných dokumentů, jak lze vidět na obr. B. Totéž probíhá na pobočkách, kde přepážka vypořádání obchodů s cennými papíry je součástí okresní pobočky.

Obr. C - Lokální síť (LAN), která poskytuje řešení pro více přepážek na jedné pobočce, je ve stadiu zkušebního provozu. Její zavedení se plánuje jako dočasné řešení před zavedením plně funkčního on-line systému.

Obr. D - Znázorňuje procesy, které probíhají na centrále, jakmile jsou jí informace o obchodech předány z okresních poboček prostřednictvím elektronické pošty SP-NET.

Obr. E - Je shrnutím činností z hlediska jejich časového průběhu po jednotlivých dnech.

Poznámka: Den obchodování - den, kdy se cenné papíry obchodují na burze, je dále v dokumentu označen jako "T" (z angl. Trade date pozn. překl.)
Den obchodování je brán jako základ všech časových označení.

Celkový přehled (obr. A)

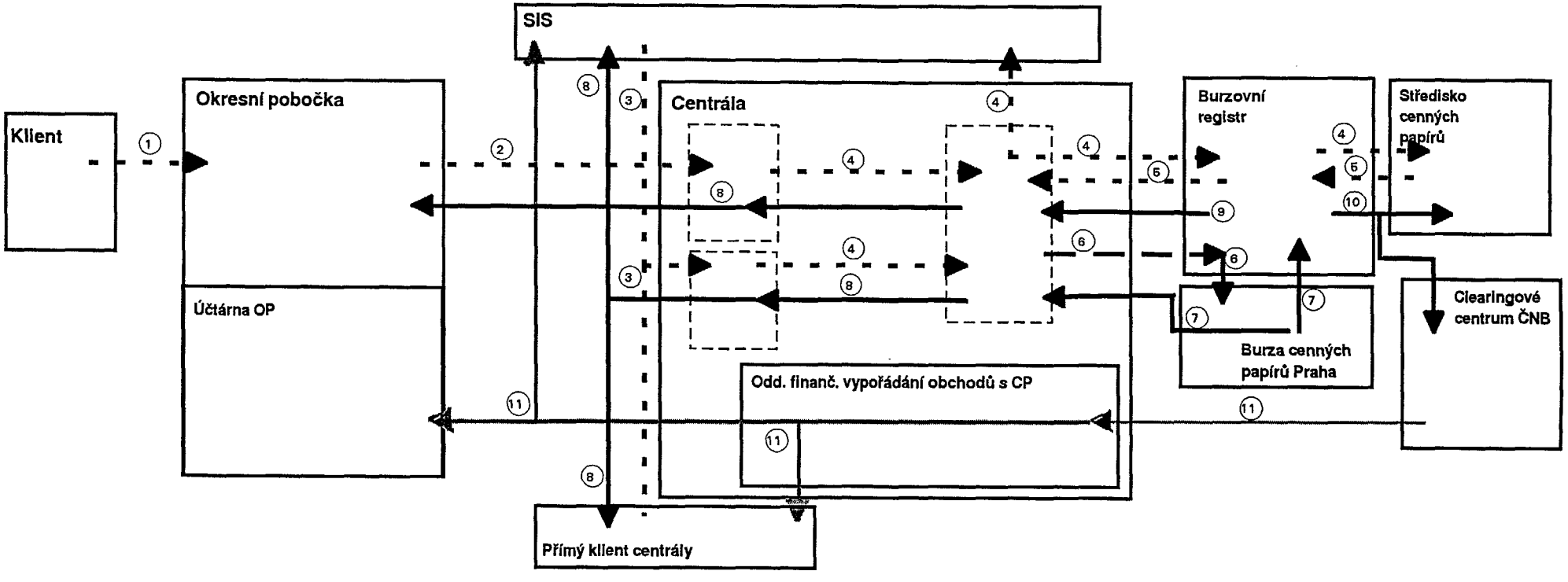

Obr. A - celkový přehled

1. Drobný klient podá objednávku na prodej nebo koupi cenného papíru na okresní (obvodní) pobočce (1).

2. Na konci každého pracovního dne je na okresních (obvodních) pobočkách provedena závěrka. Všechny podané objednávky jsou zpracovány a souhrnné výsledky se prostřednictvím SP-NET zasílají na centrálu (2). V případě nákupu cenných papírů musí klient složit předem zálohu na nákup a na provizi za zprostředkování obchodu. Tyto platby jsou evidovány finanční účtárnou okresní (obvodní) pobočky.

3. Přímý klient vstupuje do kontaktu přímo s odborem kapitálových trhů centrály České spořitelny, a.s., aby podal objednávku. Totéž platí pro portfoliové obchody SIS (3).

4. Denní souhrny objednávek z okresních (obvodních) poboček se zpracovávají na centrále. Systém vytřídí objednávky, u nichž je požadována předběžná služba v SCP před jejich obchodováním na burze (BCPP) (např. blokování cenných papírů v případě prodeje, zřízení převodního můstku v případě, že klient obchoduje poprvé) a objednávky na nákup nebo zpětný odkup podílů investičních fondů (4).

5. Připravené soubory objednávek se zasílejí do SCP na disketách. Jedinou cestou přístupu do SCP je burzovní registr (4).

6. SCP provede požadované funkce a soubor zašle zpět do ČS přes burzovní registr (5).

7. Výsledky jsou zpracovány na centrále, jsou spojeny s přímými objednávkami a společně zaslány k obchodování na BCPP (6).

8. Výsledky obchodování (objednávky, u nichž došlo k nalezení vhodné protistrany) se zasílají centrále ČS a do burzovního registru (7).

9. Na centrále se výsledky obchodování třídí podle jejich původu a jsou distribuovány přímým klientům a na okresní (obvodní) pobočky (8).

10. Burzovní registr kontroluje náležitosti objednávek a vytřídí nevyhovující obchody jako suspendované (9).

11. Obchody, které vyhovují, jsou postoupeny SCP, kde proběhnou majetkové převody. Vypočtená čistá pozice každého obchodníka je zaslána clearingovému cenru České národní banky k finančnímu vyrovnání. V tomto bodě se vypořádací proces dělí, ČNB a SCP jsou na sobě dále nezávislé a vypořádání není prováděno na principu "delivery vs. payment" (10).

12. Finanční záznamy jsou zasílány z České národní banky do účetního oddělení centrály ČS (oddělení finančního vypořádání obchodů s cennými papíry), kde se data vkládají do LFMS, v němž proběhne rozúčtování celkové částky na příslušné účty (11).

Kromě procesů popsaných na obr. A dochází k několika dalším krokům.

Jedním z nich je převod cenných papírů mezi odpovídajícími účty v SCP. Pokud dojde k nesrovnalostem, převod není proveden. Objednávky jsou vráceny jako neprovedené převody zpět do burzovního registru a odtud do ČS. Centrála oznámí tyto neprovedené transakce pobočkám, aby se předešlo finančnímu vypořádání s klientem bez odpovídajícího převodu cenných papírů. Finanční vypořádání provede pobočka pouze v případě, že oznámení o neprovedeném převodu neobdrží od centrály ve stanovené lhůtě[1].

---

[1] Centrála musí toto oznámení zaslat dané pobočce do T+6. Viz obr. D - Centrála.

Vysvětlení symbolů použitých na obr. B, C a D

CP – Cenný papír
BCPP – Burza cenných papírů Praha
OP – Okresní pobočka

subjekt procesu

proces podporovaný výp. technikou

informační toky

přímé doručení nebo vytvoření

doručení kurýrem

přenos elektronickou poštou

porovnání údajů

obecné znázornění procesů popsaných na jiném místě

propojení PC v síti LAN

transformace formátu

formát neznámý

médium, formát dat

papír, vytištěný dokument

disketa

pevný disk

terminály

SP-NET

LFMS

účet

Okresní pobočka se satelitní místní pobočkou (obr. B)

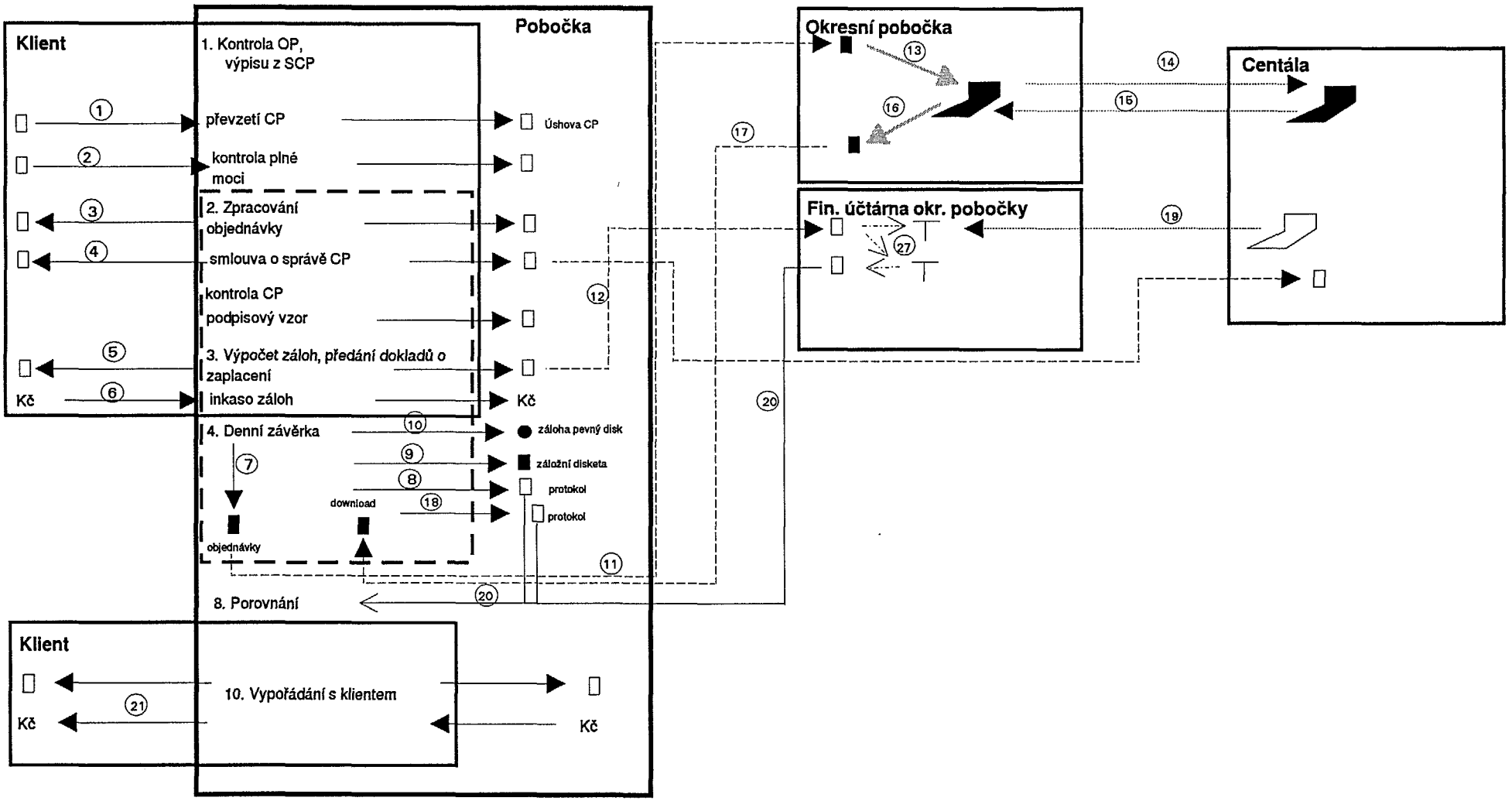

Okresní (obvodní) pobočka se satelitní místní pobočkou (Obr. B)

1. Klient se dostaví na pobočku a podá objednávku na transakci (nákup/prodej N/P).

   Pracovník pobočky provede předběžnou kontrolu totožnosti (OP) a výpisu z SCP. Pokud chce klient prodat listinný cenný papír, je požádán, aby uzavřel smlouvu o správě a úschově cenného papíru a předal cenný papír k úschově.

   Pokud se klient nedostaví osobně, musí pověřený zástupce předložit plnou moc (2), jejíž kopie je uložena na pobočce.

   T-3 (objednávka prodeje)
   T-2 (objednávka nákupu)

2. Pracovník zpracuje objednávku na počítačové stanici vybavené SW systémem tak, že vloží odpovídající data. Při vytváření smlouvy či jejího dodatku na skutečný počet cenných papírů tento systém automaticky kontroluje, zda cenné papíry nejsou vedeny na seznamu blokovaných či odcizených cenných papírů.

   Dokumenty související s objednávkou jsou vytištěny. Klient obdrží jeden výtisk objednávky (3) a smlouvy o správě (4). Další výtisk objednávky a smlouvy je založen na pobočce. Jeden výtisk smlouvy o správě je založen na centrále. Klient podepíše podpisový vzor, který je rovněž připojen ke spisu.

   T-3

3. Systém vypočte výši záloh na nákup cenných papírů a provizi. Klient obdrží stvrzenku (5) při provedení platby (6) a její kopie se zasílá finanční účtárně okresní pobočky (OP) na konci pracovního dne.

   T-3

4. Ke konci každého pracovního dne je provedena uzávěrka. Systém provede shrnutí všech objednávek a připraví soubor, který je uložen na disketu (7) a zaslán na centrálu. Tento systém zároveň vytiskne protokol pro kontrolu, které objednávky byly zaslány na centrálu (8). Pobočka vytvoří záložní soubor uložený na záložní disketu (9) tak, že vymaže data a soubory z předchozího týdne. (Záložní soubory na disketách jsou uchovávány pouze jeden týden.) Záloha všech dat databáze pobočky je uchovávána na záložním hard disku (10).

T-3 večer

5. Disketa s denním souhrnem objednávek je kurýrem (11) doručena na okresní pobočku, podklady pro účetnictví jsou zaslány do finanční účtárny (12) (T-3 večer) a zálohy jsou zaúčtovány na odpovídající účty (27). Soubor objednávek je z diskety přenesen na terminál SP-NET (13) a poslán do centrály (14).

během noci do T-2

Procesům, které probíhají na centrále, je věnován samostatný diagram (obr. D).

T-2 do T+1 večer

6. Předběžné výsledky obchodování se rozesílají zpět na okresní (obvodní) pobočky prostřednictvím sítě SP-NET (15) (v průběhu noci do T+2). Soubory uložené na disketách (16) jsou kurýrem doručeny do místních poboček (17). Výsledky jsou zpracovány s pomocí interně vytvořeného systému, který automaticky vyhotoví protokol (18).

T+2

7. Finanční údaje, které se vztahují k realizovaným obchodům, přicházejí systémem LFMS z centrály do finanční účtárny po vypořádání na centrále. Jsou zaúčtovány na odpovídající účty (19). Tyto údaje

nezahrnují obchody, které byly suspendovány registrem burzy.

T+3

8. Místní pobočky porovnávají výsledky obchodování s odeslanými objednávkami (protokoly o přenosu a údaje o finančním a vypořádání) (20).

T+3

9. Pobočka vyčká do T+6 na informace o neprovedených převodech cenných papírů. Pokud neobdrží informace do této doby, považuje všechny objednávky za uskutečněné a provede vypořádání s klienty.

T+3 až T+6

10. Klient se vrací na pobočku za účelem provedení vypořádání. Obdrží stvrzenku o provedené transakci, listinné cenné papíry, pokud si objednal jejich nákup, dodatek ke smlouvě o správě cenných papírů atd. (21), částku za prodané cenné papíry nebo přeplatek záloh (případně potvrzení o převodu peněz na účet). Dokumenty o transakci jsou uloženy na pobočce.

T+6 nebo později

11. Finanční vypořádání může být uskutečněno v hotovosti (klient obdrží peníze za prodané cenné papíry nebo přeplatek ze zálohy přímo u přepážky na pobočce) nebo převodem na účet. Doba trvání převodu na účet souvisí s typem účtu klienta a institucí u níž má klient svůj účet veden. Pokud má klient běžný účet vedený u jiné pobočky České spořitelny, a.s., převod mezi jednotlivými pobočkami ČS trvá 2 -3 dny. Převod na běžný účet u jiné finanční instituce trvá průměrně o jeden den déle, tedy 3 - 4 dny. Většina drobných klientů ČS má však u České spořitelny, a.s. sporožirový účet. Převod na sporožirové účty trvá přibližně 3 týdny.

Okresní pobočka – konfigurace LAN (obr. C)

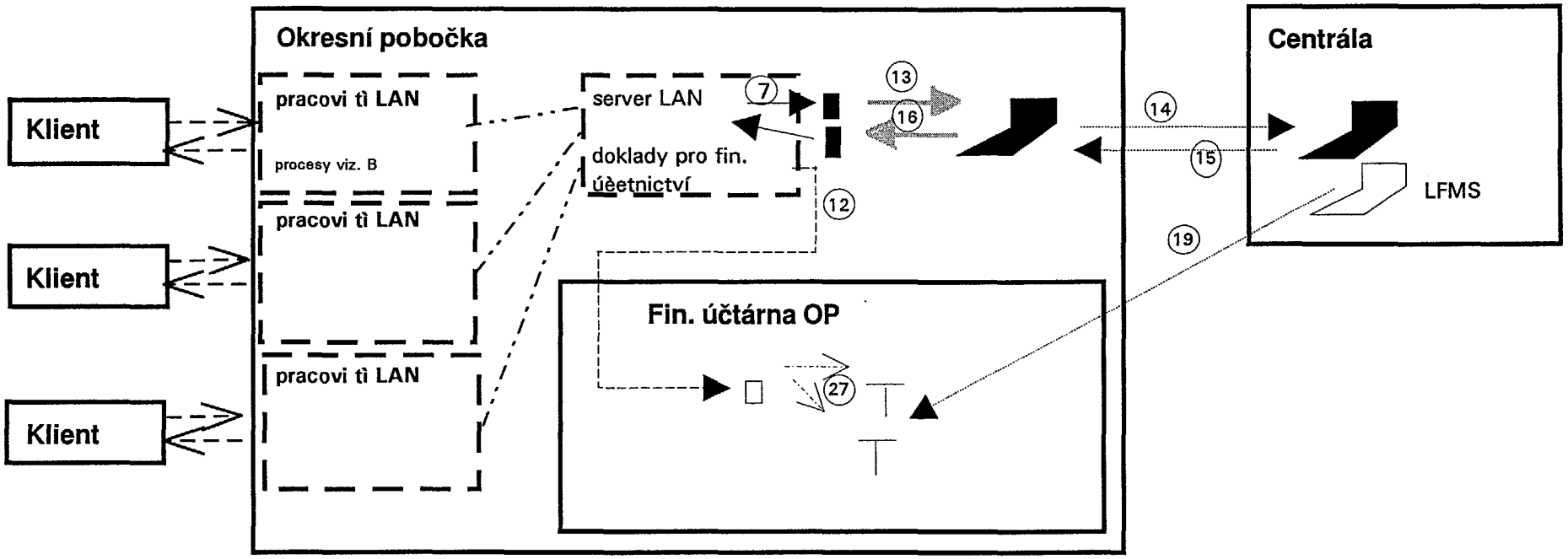

Okresní pobočka - konfigurace LAN (Obr. C)

Konfigurace LAN, která je právě ve zkušebním provozu na městské pobočce v Praze, umožňuje plně funkční provoz více pracovišť na jedné pobočce.

Pracovní postupy jsou obdobné jako u standardního uspořádání (viz. obr. B), avšak důležitým rozdílem je možnost obsluhovat více klientů zároveň.

Instalace LAN tak zvýší počet klientů obsluhovaných na pobočce zároveň. Nebude mít však žádný vliv na přenos informací na centrálu nebo z centrály. Počet klientů, kteří mají zájem o služby ČS v oblasti CP je v současnosti velmi malý. Tento počet se zvýší po skončení druhé vlny privatizace, ovšem pouze dočasně, jak je popsáno v části "Objemy zpracovávaných transakcí".

Společnosti KPMG není známo, že by ČS prováděla průzkum trhu, aby zjistila počet svých možných budoucích zákazníků, ani celopodnikové ukazatele pro výběr dalších poboček, na nichž bude zavedena síť LAN.

Centrála (obr. D)

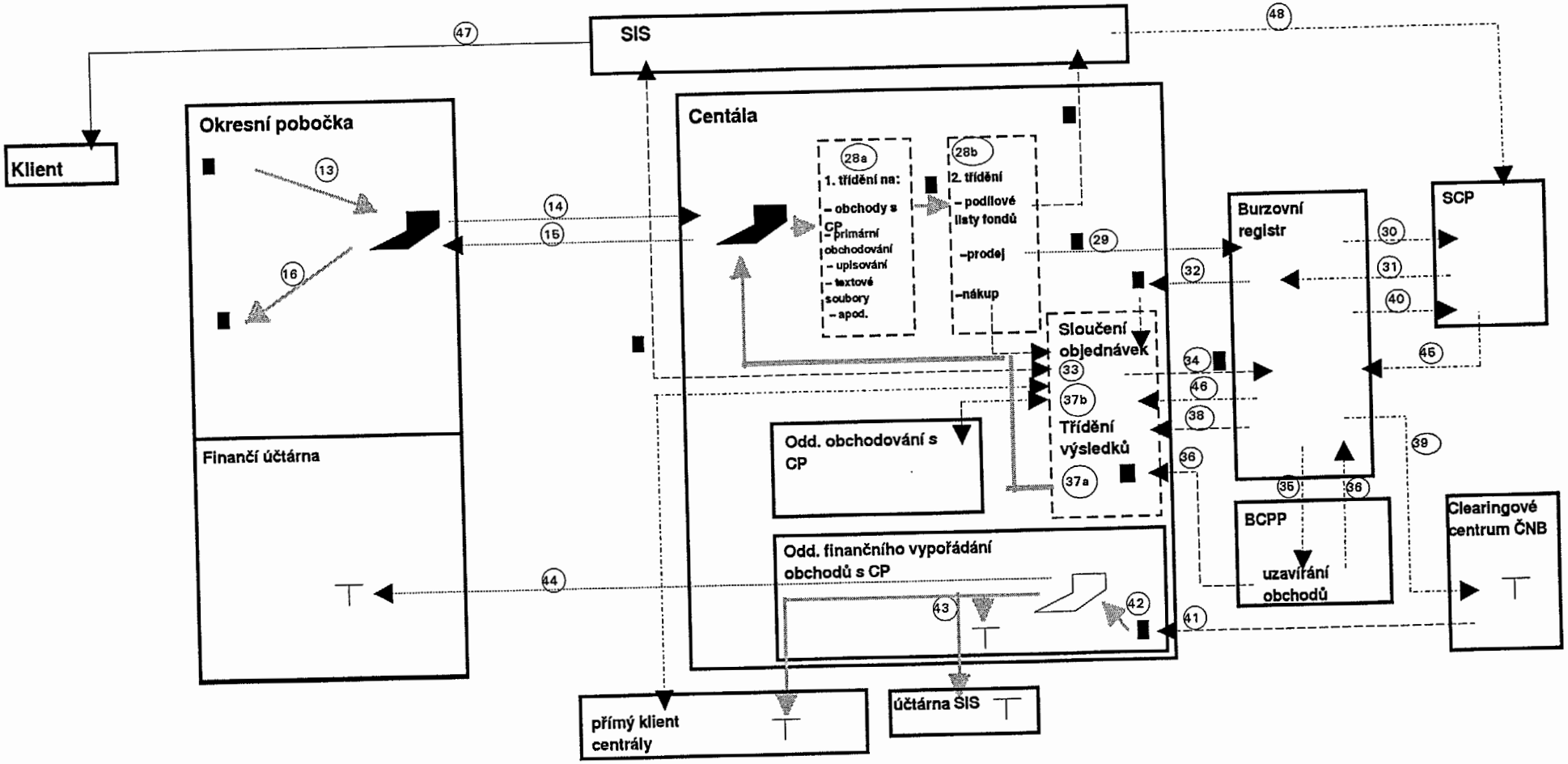

Centrála (Obr. D)

1. Souhrny objednávek z okresních (obvodních) poboček jsou doručeny do odboru kapitálových trhů ráno v den T-2 (14). Kromě objednávek zahrnují přicházející informace i další agendy, např. primární obchodování, upisování, textové soubory z poboček atd.

2. Systém třídí data podle jednotlivých agend (28a) - textové soubory, upisování, objednávky obchodování (jak prodej, tak nákup), objednávky nákupu nebo zpětného odkupu podílů investičních fondů.

   Poté jsou objednávky obchodování s pomocí dalšího programového vybavení (28b) tříděny na objednávky nákupu a prodeje CP. Objednávky na prodej vyžadují blokování v SCP. Pro objednávky nových klientů (klienti, kteří objednávají poprvé) je třeba zajistit zřízení převodního můstku k účtu klienta u SCP.

3. Souhrn požadavků služeb SCP obsahující objednávky na prodej CP je na disketě doručen do burzovního registru (29) T-2, burzovní registr postoupí informace SCP (30) a SCP provede požadované operace - kontrolu cenných papírů, blokování cenných papírů, zřízení převodního můstku.
   T-2 do T-1

4. Odpověď přichází do burzovního registru (31) a zpět do ČS (32) odpoledne T-1.

5. Zde jsou k objednávkám prodeje připojeny objednávky nákupu došlé z centrály T-1 (o jeden den později než objednávky prodeje) a objednávky od přímých klientů centrály (přicházejí přímo do centrály - telefonem, faxem, atd.), od fondů spravovaných SIS, které jsou rovněř považovány za přímé klienty, a objednávky odboru obchodů s cennými papíry (33). Všechny tyto příkazy jsou na disketě doručeny burze přes burzovní registr (34, 35) ráno v den T k obchodování.

6. Burza informuje centrálu ČS a burzovní registr o výsledcích obchodování (porovnání objednávek prodeje a nákupu, nezahrnuje vypořádání) (36) odpoledne v den T. V centrále ČS se tyto údaje třídí a rozesílají oddělení obchodů ČS, přímým klientům, SIS (T) a přes SP-NET na pobočky (přes noc do T+2) (15).

7. Burzovní registr kontroluje správnost a přesnost objednávek a odděluje neprovedené obchody (suspendované objednávky). Tyto informace se zasílají na centrálu do T+2 (38).

8. Finanční náležitosti a čistou pozici všech obchodníků sděluje registr clearingovému centru České národní banky, kde jsou spravovány jejich účty, do T+3 (39). Informace o všech nesuspendovaných obchodech se současně posílá do SCP v T+3 (40).

9. Clearingové centrum provede finanční vypořádání na všech účtech a podá informace obchodníkům do T+3 (41).

10. V odboru finančního účetnictví, v centrále ČS proběhne ručně zadání informací do systému LFMS (42), který provede zaúčtování na jednotlivé účty - vlastní účty ČS za vlastní portfoliové obchody ČS podle typů CP, na klientské účty (ručně) (43) a účty okresních (obvodních) poboček (44).
T+3

11. SCP provede odpovídající přesuny na účtech. Pokud nejsou údaje v pořádku (např. cenný papír nebyl blokován před obchodováním, popis cenného papíru není v pořádku nebo ISIN či informace o akcionáři nejsou správné), SCP neprovede převody na účtech a předá burzovnímu registru seznam neprovedených převodů do T+4 (45). Problém je, že hotovost za tyto převody byla již zaúčtována na účtech v clearingovém centru a tyto případy vyžadují nápravná opatření ex post.

12. Centrála ČS dostane informace o neprovedených převodech v den T+5 (46) a do T+6 může centrála

zabránit pobočce vyplatit peníze klientům za tyto neprovedené převody.

13. Objednávky týkající se akcií investičních fondů (nákup, zpětný odkup) přicházejí z okresních (obvodních) poboček (28b) jsou postoupeny SIS. SIS používá zcela nezávislý software a hardware pro registraci svých akcionářů a evidenci akcií a zasílá požadované akcie přímo klientům (do 30 dnů) (47) nebo v případě zpětných odkupů akcií zaúčtuje převody přímo na účty klientů. Odpovídající informace se postupují SCP (48).

Časový přehled (obr. E)

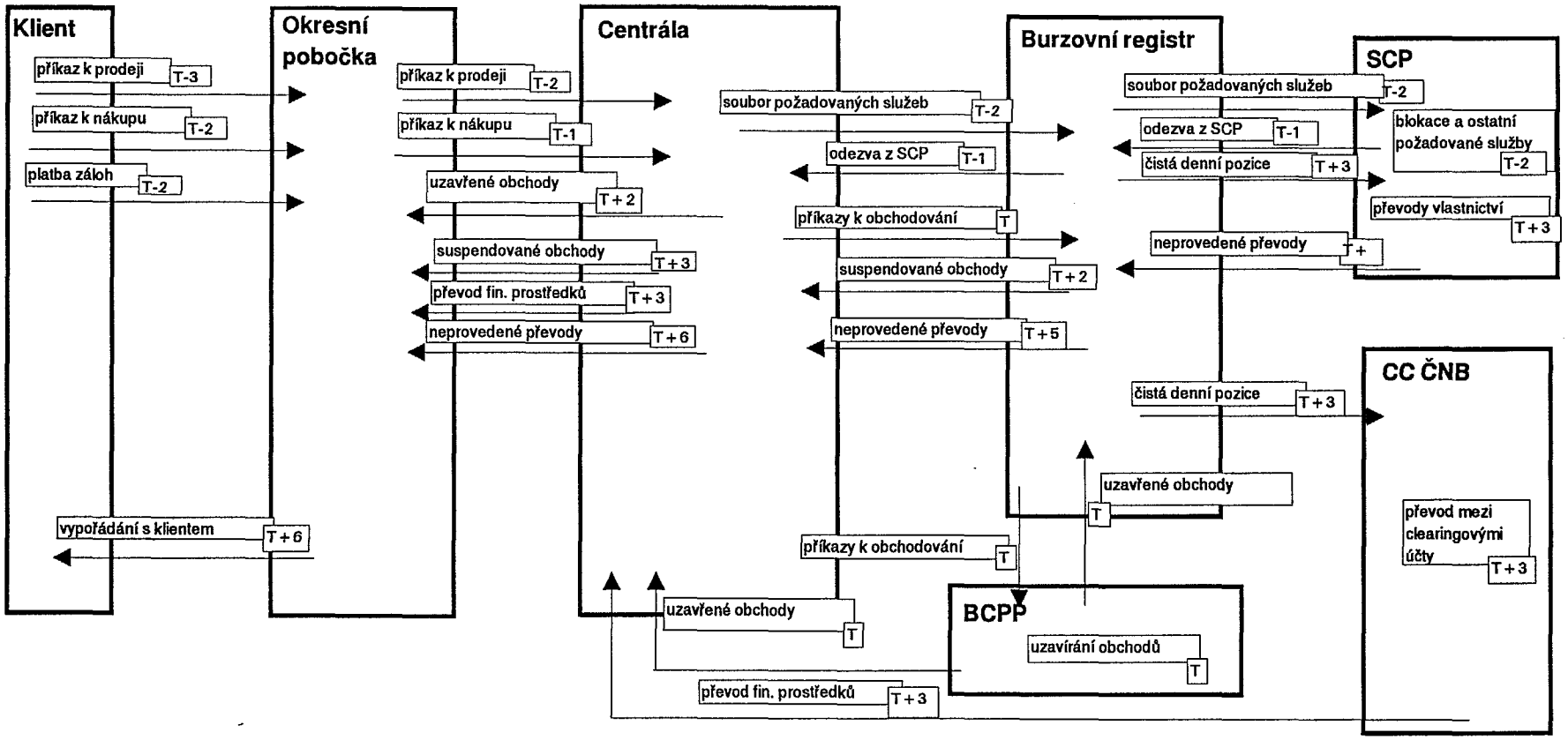

Časový přehled

Níže je rozepsán časový sled jednotlivých procesů probíhajících v cyklu vypořádání obchodů s cennými papíry:

T-3 Klient podává objednávku na prodej CP na místní (okresní/obvodní) pobočce;

T-2 Centrála ČS obdrží objednávku na prodej CP;

T-2 Drobný klient podává objednávku na nákup CP na místní (okresní/obvodní) pobočce;

T-2 Třídění objednávek;

T-2 Požadavky služeb SCP předány do burzovního registru;

T-1 Centrála obdrží objednávky na nákup CP;

T-1 Přichází odpověď z SCP;

T-1 Přímý klient zadává objednávku centrále;

T-1 Příprava objednávek pro obchodování;

T-1 Objednávky dodány na burzu;

T Obchodování na burze;

T Výsledky obchodování z burzy zaslané na centrálu a burzovnímu registru;

T+1 Třídění výsledků obchodování na centrále;

T+2 Výsledky přijímají místní (okresní/obvodní) pobočky;

T+2 Burzovní registr vytřiďuje suspendované objednávky;

T+2 Informace o suspendovaných objednávkách přijímá centrála;

T+3 Burzovní registr postupuje obchody SCP a clearingovému centru ČNB;

T+3 Clearingové centrum ČNB zasílá informace o finančním vypořádání centrále;

T+3 Údaje o finančním vypořádání vloženy do LFMS a provedeno zaúčtování na jednotlivé účty až na úroveň místních poboček;

T+4 SCP vydává výkaz o neprovedených převodech burzovnímu registru;

T+5 Centrála přijímá informace o neprovedených převodech a posílá je na pobočky;

T+6 Vypořádání místních poboček s klienty.

Zásady stanovené mezinárodní Skupinou 30 a jejich porovnání se současnými procesy v České spořitelně

Skupina 30 je mezinárodní organizace, která se aktivně snaží zlepšit zúčtování a vypořádání obchodů s cennými papíry na stále globálnějším trhu. Skupina 30 má své sídlo ve Washingtonu, D.C. a jejími členy jsou přední představitelé finančních institucí z 21 zemí světa. Jako reakci na říjnový krach na New Yorkské burze v roce 1987 vydala v roce 1988 Skupina 30 soubor devíti doporučení zaměřených na snižování rizika na finančních trzích, na zefektivnění operací a na snižování nákladů na mezinárodní obchody s cennými papíry.

Dále uvádíme jednotlivá doporučení i jejich význam pro kapitálový trh v ČR a ČS.

Doporučení 1:

Do roku 1990 musí být vzájemné porovnání objednávek obchodních transakcí mezi přímími účastníky trhu (tj. makléři, makléři / obchodníky a dalšími účastníky trhu) dosaženo nejpozději v den T+1.

Toto doporučení směřuje spíše k Burzu cenných papírů Praha a ostatním organizátorům trhu. Splnění tohoto doporučení totiž závisí na efektivitě obchodního mechanismu užívaného na trhu. Systém Burzy cenných papírů Praha je schopen porovnat všechny současné objemy objednávek do odpoledne dne obchodování (T). Porovnání objednávek ovšem zahrnuje rovněž shromáždění všech objednávek a jejich dodání na Burzu cenných papírů Praha. V současnosti ČS potřebuje další pracovní dny před dnem obchodování na burze:

- Dne T-1 musí být shromážděny objednávky přímých klientů.

- Objednávky drobných klientů musí být shromážděny v T-2 (nákup) či dokonce T-3 (prodej), aby mohly být postoupeny k obchodování v T.

Doporučení 2:

Nepřímí účastníci trhu, jako jsou investoři nebo další obchodníci, kteří nejsou makléři / obdhodníci, by se měli do roku 1992 stát členy obchodovacího systému, což umožní dodatečné dojednání detailů jednotlivých obchodních případů.

Trh s cennými papíry v České republice nesplňuje toto doporučení. Doporučení je určeno organizátorům trhu s cennými papíry a jeho regulátorům, jakým je Ministerstvo financí, neboť burza a burzovní registr nedovolují další fakultativní možnost uzavření obchodu poté, co byla podána objednávka a již byly vyhledány odpovídající protistrany. Takový obchod je postoupen k vypořádání. Kontrolována jsou pouze formální náležitosti objednávek. Pokud vše probíhá podle pravidel, obchod je vypořádán, jinak může dojít k uplatnění penalizací.

Doporučení 3:

Do konce roku 1992 by v každé zemi měl být zřízen a plně rozvinut ústřední depozitář cenných papírů, organizovaný a řízený tak, aby podporoval co nejširší účast investorů (přímých i nepřímých).

Ústřední depozitář cenných papírů v České republice technicky existuje; tuto úlohu plní SCP. V současnosti je SCP centrální evidencí dematerializovaných CP v České republice. Navrhované legislativní změny umožní SCP spravovat globální účty obchodníků pro všechny institucionální účastníky obchodování. Na rozdíl od většiny zemí,

SCP nevede administrativu finančních účtů pro účastníky trhu. Převody majetku a finanční vypořádání jsou od sebe odděleny a vypořádání není založeno na principu "delivery vs. payment".

Vzhledem k tomu, že regulátory kapitálového trhu je Ministerstvo financí, vláda a parlament, měly by se tímto doporučením zabývat tyto instituce.

Doporučení 4:

Na trzích, kde ještě není aplikován princip "delivery vs. payment" (DVP), by měl být zaveden jako metoda pro vypořádání všech transakcí s cennými papíry mezi všemi účastníky trhu, přímými i nepřímými, do roku 1992.

Trh s cennými papíry v České republice nepoužívá princip "delivery versus payment". Převody cenných papírů provádí SCP, zatímco finanční vypořádání probíhá v clearingovém centru České národní banky. Vypořádací proces mezi těmito dvěma složkami není synchronizován, peníze v clearingovém centru jsou přeúčtovány do T+3 a odpovídající cenné papíry jsou vypořádány v SCP do T+3 až T+4. Situace působí značné problémy a regulátoři trhu a odpovědné orgány (Ministerstvo financí, vláda a parlament) by se jí měly zabývat.

Doporučení 5:

Systém "rolling settlement" bude přijat na všech trzích do roku 1992. Cílem je, aby konečné vypořádání proběhlo do T+3.

Na trzích, kde je v platnosti systém, "rolling settlement", jsou obchody na burze vypořádávány po všechny pracovní dny. Burza cenných papírů Praha zavedla pět dnů obchodování od 19 září 1994.

Proces konečného vypořádání na českém kapitálovém trhu má různé fáze. Začíná, jakmile jsou v den T obchody na burze porovnány. Burzovní registr kontroluje správnost obchodních podmínek, stav cenných papírů, právo vlastníka manipulovat s cennými papíry a na závěr vypočte konečnou čistou pozici každého obchodníka. To trvá celé dva dny, až do T+2. Strana prodávající cenné papíry využije tento čas pro blokování cenných papírů v SCP. Poté se proces vypořádání rozděluje, na následující části (ráno dne T+3):

Čistá pozice každého obchodníka se sděluje clearingovému centru a celý proces finančního vypořádání až do konečného zaúčtování na účty přímých klientů ČS nebo okresních (obvodních) poboček ČS je ukončen do T+3.

Převod majetku (cenných papírů) v SCP vyžaduje další den, aby mohly být vytříděny neprovedené převody (T+4). Další den si vyžádá dodání informací obchodníkům (T+5), místní pobočky ČS jsou informovány o další den později (T+6).

Doporučení 6:

Všechny systémy vypořádání cenných papírů by měly vést k vypořádání transkací s cennými papíry z prostředků téhož dne - "the same day funds". Platby za transakce s cennými papíry by měly být vypláceny z prostředků okamžitě dostupných, a to do roku 1992.

Finanční zúčtování a vypořádání obchodů s cennými papíry je řízeno Českou národní bankou. ČNB je administrátorem clearingového centra, kde má každý obchodník svůj účet. ČNB je pověřena na základě smlouvy s každým obchodníkem provádět přesuny mezi jednotlivými účty a ukládat a vybírat z nich finanční prostředky. ČNB provádí převody na základě informací obdržených dne T+3 z burzovního registru na disketách.

Pokud má obchodník zůstatek na účtě pasivní, ČNB provede vypořádání z vlastních fondů a penalizuje dlužníka úrokovou sazbou.

Obchodník je zodpovědný za sledování zůstatku na svém účtě a jeho včasné doplňování.

Trh v České republice není tak rozvinutý jako ostatní trhy v oblasti vzájemně propojených vypořádacích on-line systémů.

Doporučení 7:

Země s rozvinutými trhy přijmou normy pro hlášení stavů CP stanovené Mezinárodní organizací pro normalizaci (norma ISO 7775) a zavedou systémy označování CP ISIN (norma ISO 6166), alespoň pro mezinárodní transakce. Tyto normy by měly vstoupit v platnost do roku 1992.

Kapitálový trh v České republice je v souladu s tímto doporučením, systém označování cenných papírů ISIN byl přijat v roce 1992 při samém vzniku kapitálového trhu.

Doporučení 8:

Každá země by měla studovat objemy transakcí na svých kapitálových trzích a počty účastníků, a určit, zda zavedení nettingového vypořádacího systému (systém, kdy vypořádání probíhá sumárně za celý obchodní den pro jednotlivé obchodníky - pozn. překl.) bude přínosem ve smyslu snižování rizika a zvyšování účinnosti. Pokud se tento systém ukáže přínosným, měl by být zaveden do roku 1992.

Nettingový systém se využívá v clearingovém centru ČNB pro finanční vypořádání, ale SCP ho pro majetkové převody. Každý převod majetku vyžaduje

samostatný zápis do databáze evidence individuálních vlastníků cenných papírů.

Doporučení 9:

Půjčování cenných papírů by mělo být podporováno jako metoda, která zlepší vypořádací postupy. Stávající regulační a daňové překážky, které brání půjčování CP, by měly být odstraněny do roku 1990.

Český zákon o cenných papírech nespecifikuje otázky půjčování přesně. V současnosti k půjčování cenných papírů prakticky nedochází. Splnění tohoto doporučení závisí na zákonodárných orgánech.

Tabulka 1 shrnuje použitelnost doporučení Skupiny 30 pro posouzení současných postupů ČS a stupeň splnění jednotlivých doporučení:

Souhrn doporučení Skupiny 30
Tabulka 1

Doporučení	Použitel-nost v České republice	Situace v České republice vyhovuje	Použitel-nost v ČS	ČS vyhovuje
1	ANO	NE	ANO	NE
2	ANO	NE	NE	XXXXXXXXXX
3	ANO	Částečně, záleží na zákonodárných orgánech	NE	XXXXXXXXXX
4	ANO	NE	NE	XXXXXXXXXX
5	ANO	NE	ANO	NE
6	ANO	ANO	NE	NE
7	ANO	ANO	NE	XXXXXXXXXX
8	ANO	NE	NE	XXXXXXXXXX
9	ANO	Částečně, záleží na interpretaci zákona	NE	XXXXXXXXXX

Změny na českém trhu s cennými papíry

Splnění zásad Skupiny 30 v České republice závisí do velké míry na celkovém prostředí, definovaném v Zákoně o cenných papírech a související legislativě.

Jednou z velkých očekávaných navrhovaných legislativních změn je zavedení účtů global nominee v SCP. To znamená, že každý makléř / obchodník bude moci spravovat dematerializované CP pro své drobné klienty a vést vlastní evidenci takových CP.

Tato změna urychlí proces vypořádání obchodů s cennými papíry. Nebude proto nutné blokovat v SCP každý cenný papír zvlášť před jeho obchodováním. Také převod vlastnictví nebude transakcí mezi desítkami drobných klientů, ale proběhne mezi několika globálními účty obchodníků. Ověřování vlastnictví cenných papírů bude záležitostí obchodníků.

Tato změna rovněž otevře nové potenciální oblasti pro činnost obchodníků včetně ČS. Monopolní postavení SCP ve vedení účtů dematerializovaných CP drobným klientům bude zrušeno, čímž vznikne nový možný zdroj příjmů pro obchodníky.

Dále uvádíme přehled objemů zpracovávaných transakcí v ČS, struktury řízení a stávajícího vybavení výpočetní technikou, s cílem posoudit jejich vliv na proces objednávání obchodů s CP a jejich vypořádání.

Objemy zpracovávaných transakcí

Počet objednávek podaných na místních (okresních) pobočkách se různí. Velký nárůst objednávek na prodej cenných papírů se projevil v průběhu první vlny kupónové privatizace. Počet objednávek na prodej cenných papírů značně převyšoval počet objednávaných nákupů a vrcholu dosáhl po vydání CP z první vlny a jejich zaregistrování na účtech v SCP. Po skončení první vlny kupónové privatizace se největší objem objednávek na prodej cenných papírů projevil mezi listopadem 1993 a květnem 1994, jak ukazuje tabulka 2

Počet a objem objednávek podaných na pobočkách ČS v období říjen 93 až červen 94

Tabulka 2

		Počet objednávek v tis.		Objem objednávek mil. Kč	
Měsíc	Rok	prodej	nákup	prodej	nákup
říjen	93	1	1		
listopad		10	1.5		
prosinec		2	1		
leden	94	6.5	2	120	0
únor		17	2	390	10
březen		15	2	390	20
duben		12	2.5	125	20
květen		7	2	125	15
červen		4.5	3	30	20

zdroj: interní statistika ČS

Počet objednávek a finanční objemy prodeje cenných papírů odrážejí různou kupní sílu klientů v jednotlivých krajích. Tabulka 3 podává informaci o počtu umístěných objednávek v jednotlivých krajích v červnu 1994.

Počet objednávek podaných na pobočkách ČS v červenci 94 podle krajů

Tabulka 3

Kraj	Objednávky na prodej	Objednávky na nákup
Praha	418	249
Středočeský	301	84
Jihočeský	202	55
Západočeský	176	49
Severočeský	282	83
Východočeský	259	113
Jihomoravský	662	179
Severomoravský	517	120

Zdroj: interní statistika ČS

Obdobný nárůst objednávek lze očekávat po ukončení druhé vlny kupónové privatizace v období léto - podzim 1995. Údaje ukazují, že v určitém období bylo přijato až 30 objednávek denně, zatímco stávající denní průměr činí přibližně 3 objednávky na den a pobočku.

Přenosová kapacita mezi okresními pobočkami a centrálou není limitována ve smyslu počtů objednávek. Vzhledem k tomu, že SP-NET zatím nedovoluje komunikaci v reálném čase, lze data přenášet pouze v nočních hodinách formou dávek.

Podle ČS stávající kapacita centrály, která zpracovává přicházející soubory a její vybavení jsou vyhovující pro současný počet objednávek.

Objemy objednávek zadaných přímými klienty centrále se pohybují od 50 do 200 na jeden obchodovací den, což představuje částku 5 až 10 milionů Kč. Objednávky podané přostřednictvím investičních fondů SIS a privatizačních fondů ČS představuje asi 80% tohoto objemu. ČS poskytuje služby asi 15 přímým klientům. Oddělení odboru kapitálových trhů, které má na starosti péči o přímé klienty, má tři zaměstnance. Ručně zpracovávají všechny přímé objednávky ráno v den T a výsledky odesílají na disketách do burzovního registru. Zpracování 200 objednávek trvá přibližně 1,5 až 2 hodiny, což je maximální kapacita oddělení. Za pomoci nově vyvinutého softwaru, který se bude v blízké době zavádět, bude možné zkrátit tuto dobu o 50%.

Současný personální stav

Počet pracovníků v oblasti cenných papírů na okresních (obvodních) pobočkách činí 3 - 5 pracovníků na pracoviště, ale každý z nich je zapojen do všech zmiňovaných oblastí zpracování cenných papírů, jako je primární prodej akcií upisovaných ČS, rozdělování dividend, atd.

Organizační schéma divize investičního bankovnictví (obr. F)

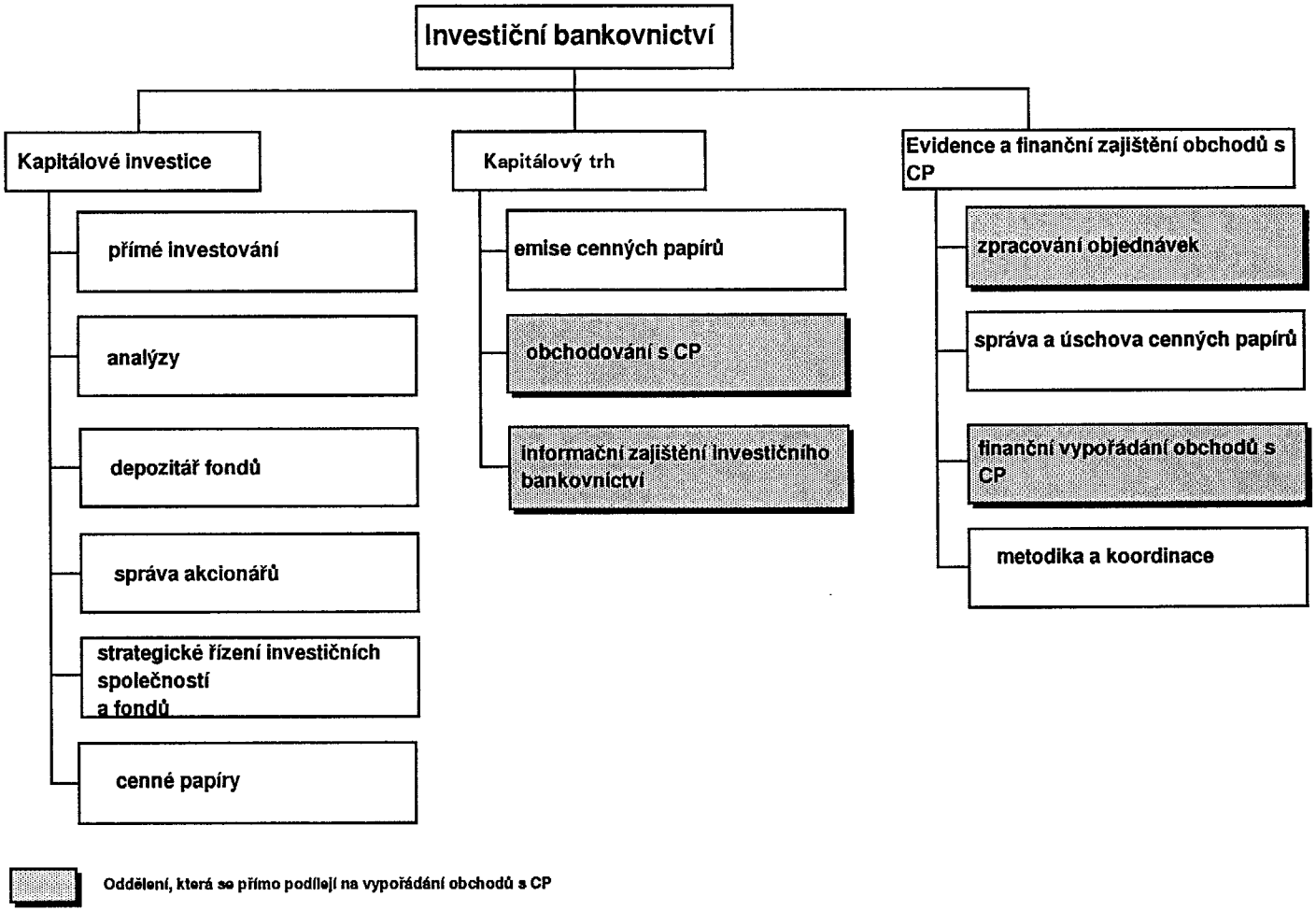

Všechny organizační jednotky centrály ČS zabývající se zpracováním CP jsou součástí Divize investičního bankovnictví - viz. obr. F. Divizi tvoří tři odbory:

- Odbor kapitálových investic,
- Odbor kapitálových trhů,
- Odbor evidence a finančního vypořádání obchodu s cennými papíry.

Odbory se dále dělí na oddělení. Jednotlivá oddělení oblasti obchodování s cennými papíry a zpracování objednávek jsou:

Odbor kapitálových trhů:

- Oddělení obchodů s cennými papíry:
  Zaměstnává 7 pracovníků, kteří podávají vlastní objednávky ČS a zprostředkovávají obchody přímým klientům banky. Toto oddělení je zároveň spojením mezi bankou na straně jedné a burzou, burzovním registrem a střediskem cenných papírů na straně druhé.

- Oddělení informačního zajištění investičního bankovnictví:
  9 pracovníků tohoto oddělení provádí technické zajištění všech oddělení celé divize.

Odbor evidence a finančního vypořádání obchodů s cennými papíry

- Oddělení zpracování objednávek:
  7 pracovníků - toto oddělení provádí zpracování objednávek drobných klientů podaných na místních (okresních, obvodních) pobočkách.

- Oddělení finančního vypořádání obchodů s cennými papíry:
  8 pracovníků - toto oddělení nese zodpovědnost za finanční vypořádání obchodů s cennými papíry.

Počet pracovníků nezbytně nutných pro práci v oblasti cenných papírů, zvláště pak na pobočkách, není vyčíslen. Vzhledem k tomu, že pracovní vytížení se podstatně mění, využívání pracovních zdrojů závisí na úvaze ředitele každé okresní (obvodní)pobočky.

Současné vybavení výpočetní technikou

Místní pobočky zpracovávají objednávky pomocí systému, který byl vyvinut odborem výpočetních systémů ČS. Tento systém funguje na jednotlivých samostatných počítačích PC (jak už bylo výše zmíněno, verze systému LAN je ve zkušebním provozu na městské pobočce v Praze). Systém umožňuje uložení informací na diskety. Spojení mezi centrálou a okresními (obvodními) pobočkami zajišťuje síť SP-NET, která realizuje předávání souborů v dávkách - v nočním režimu.

Centrála je vybavena systémem, který třídí informace přicházající z poboček podle agend, a dalším systémem, který dále třídí informace podle oblasti zpracování uvnitř agendy CP. Zpracování objednávek přímých klientů je prozatím prováděno ručně. Nově vyvíjený systém pro podporu této oblasti se bude v nejbližší době zavádět, což je potřebné už vzhledem k pětidennímu obchodování na BCPP.

Komunikace mezi centrálou a SCP (prostřednictvím burzovního registru)a mezi centrálou a burzou (opět přes burzovní registr) probíhá zasíláním disket.

Finanční účetnictví ČS je podporováno automatizovaným systémem LFMS pro vedení účetních knih. Zaúčtování transakcí na účty přímých klientů se provádí ručně.

Automatizace pohybu finančních prostředků v ČS na účtech klientů jak v oblasti velkého, tak i drobného bankovnictví závisí na zavedení systému Octagon, prováděné dodavatelem systému firmou Unisys. Tento systém není v současnosti funkční a do konce roku 1995 zřejmě nebude plně uspokojovat požadavky na služby v oblasti drobného bankovnictví.

V. ZÁVĚR

Hodnocení postupů vypořádání obchodů s cennými papíry

Následující fakta zjištěná při hodnocení pracovních postupů v oblasti vypořádání obchodů s cennými papíry vysvětlují devítidenní cyklus vypořádání obchodů s CP v ČS:

V rozsahu vlivu České spořitelny:

Fakt 1: Vnitřní pohyb finančních prostředků mezi účty v ČS nebo převod prostředků mezi dalšími institucemi trvá 3 - 4 dny u podnikatelských účtů. U sporožirových účtů je doba převodu peněz dlouhá 2 - 3 týdny. Toto zpoždění způsobuje, že klienti nemohou efektivně převádět své finanční prostředky mezi pobočkami tak, aby mohli platit za své obchody nebo ukládat peníze utržené při obchodování.

Důvod: Zavedený vnitřní on-line system Octagon není funkční pro účty drobných klientů.

Fakt 2: Objednávka musí být podána na pobočce do T-3 pro prodej a T-2 pro nákup. V noci v den, kdy byla podána objednávka na okresní (obvodní) pobočku, je prostřednictvím SP-NET zaslána na centrálu. Tam jsou objednávky sbírány a odesílají se na burzu v den obchodování (T).

Důvod: Spojení mezi pobočkami a centrálou sítí SP-NET není dostačující, lze jej využít pouze přes noc. Centrála provádí rovněž třídění a rozdělování objednávek a jejich příprava pro burzu je zdlouhavá. Vnitřní systém pracující v reálném čase je nutností.

Fakt 3: O konečném provedení převodů CP v SCP se klient dozví až v den T+6 a tedy až tehdy může očekávat vypořádání svých obchodních transakcí.

Centrála ČS obdrží první zprávu o obchodování v T, roztřídí a rozešle informace o výsledcích na pobočky. Klient se dozví první stav obchodování v den T+2. Informace o suspendovaných obchodech zasílá registr burzy ČS v den T+2 a na pobočky se dostanou v T+4 nebo T+5. Potvrzení převodu vlastnictví v SCP je na centrále v den T+4 a pobočky je obdrží do T+6, jak bylo ukázáno na obr. A, B a E. Komunikace a zpracování informace mezi centrálou a pobočkami vždy trvá dva dny.

Důvod: Přenos dat, proces třídění a přerozdělování na centrále a příprava údajů pro burzu jsou zdlouhavé, stejně jako distribuce dat na pobočky (2 dny). Je třeba zavést vnitřní on-line systém pracující v reálném čase.

Fakt 4: Podání objednávky u ČS představuje vyplnění značného množství formulářů. Klienti by uvítali, kdyby mohli podávat své objednávky telefonicky.

Důvod: Vyplňování formulářů je třeba pro kontrolu objednávek. Bez on-line systému nemůže ČS ověřovat zůstatky účtů klientů.

Rozsah vlivu SCP:

Fakt: Obchodování začíná v den T-3 pro prodej, aby mělo SCP dostatek času pro provedení nutných služeb.

Důvod: Požadavek na prodej cenných papírů musí nejprve projít SCP, kde je ověřeno vlastnictví CP a zajištěno jejich

zablokování. Pak se objednávka vrací do centrály ČS, aby byla poslána na burzu k obchodování.

Rozsah vlivu burzovního registru:

Nemá žádný negativní vliv na podávání objednávek a vypořádání transakcí s cennými papíry v ČS.

Vliv clearingového centra České národní banky:

Nemá žádný negativní dopad na podávání objednávek a vypořádání transakcí s cennými papíry v ČS.

Stupeň vyhovění zásadám stanoveným Skupinou 30

Níže uvedená doporučení- Skupiny 30 lze aplikovat na ČS jako obchodníka s CP. Je třeba si uvědomit, že mnoho zahraničních trhů doposud plně nevyhovuje všem doporučením Skupiny 30 při vypořádání transakcí. Západní Evropa v zásadě dosahuje vypořádání do T+3, zatímco ve Spojených státech vypořádání doposud trvá do T+5. Proto je možné považovat doporučení Skupiny 30 za průvodce při stanovení cílů jak dosáhnout zlepšení a zrychlení procesu vypořádání transakcí s CP.

1. doporučení Skupiny 30:

Do roku 1990 musí být všechny obchody mezi přímými účastníky trhu (např. makléři, dealery a dalšími) vypořádány do jednoho dne po dni obchodování (T+1).

ČS je schopna zajistit dodání objednávek ze dne T-1 na burzu ke dni obchodování pouze pro přímé klienty. Drobní klienti musí podat své objednávky do T-2 nebo dokonce do T-3, aby bylo možné je předat k obchodování na burze v den T. Jakmile ČS zavede vnitřní on-line systém a zlepší vnitřní standardy vypořádání, bude možné instalovat

automatizované on-line spojení s burzou, aby se zajistilo efektivní porovnání obchodů.

5. doporučení Skupiny 30:

Systém "rolling settlement" bude přijat na všech trzích do roku 1992. Cílem je, aby konečné vypořádání proběhlo do T+3.

Aby ČS dosáhla dne vypořádání v den T+3, je nezbytné zavést lepší komunikaci mezi pobočkami a centrálou v reálném čase. Rovněž je důležité docílit zlepšení v oblasti systémů pro drobné bankovnictví, spravování peněžních účtů drobných klientů a převodů finančních prostředků mezi danými účty, pobočkami a centrálou.

Podávání objednávek a vypořádání obchodních transakcí drobných klientů je v ČS velmi zdlouhavé. Objednávky musí být podány nejpozději do T-2, aby je bylo možné předat k obchodování v T (objednávky na prodej vyžadují podání v T-3, kvůli blokování v SCP).

Možnost objednávání prostřednictvím telefonu nebo faxu by se měla zvážit, zejména z důvodů urychlení procesů a udržení konkurenceschopnosti na rychle se vyvíjejícím trhu. Toho lze dosáhnout především rozvojem služeb v oblasti drobného bankovnictví tak, aby klienti byli schopni efektivně financovat své transakce s cennými papíry.

Další možností pro zlepšení v oblasti cenných papírů a jejich vypořádání by bylo zredukování funkcí a pravomocí SCP tak, aby jiné instituce mohly převzít evidenci dematerializovaných cenných papírů. Pokud legislativní změny dovolí zřízení obchodních účtů "global nominee", proces vypořádání by měl být ukončen v T+3.

Strategickým záměrem ČS je stát se obchodníkem s CP poskytující úplné spektrum služeb a rozšířit činnost i na mezinárodních trzích.

Současné zpracovávané objemy objednávek a počty klientů jsou nízké. V krátkodobé perspektivě se očekává jejich značný nárůst jako důsledek ukončení druhé vlny kupónové privatizace. Počet klientů makléřských služeb ČS v dlouhodobé perspektivě není znám. Bude záležet pouze na České spořitelně, a.s., jakou úroveň služeb bude svým klientům nabízet.

VI. DOPORUČENÍ

Firma KPMG vymezila pět konkrétních oblastí pro zlepšení činnosti ČS. Jedná se o následující:

1. Navrhované legislativní změny, které naznačují změnu v působnosti SCP, by měly přinést pozitivní změny procesu vypořádání transakcí s cennými papíry i celkového prostředí kapitálového trhu. Spořitelna by měla přijmout veškerá odpovídající opatření, která by napomohla pozitivnímu přijetí těchto legislativních změn.

2. Splnění mezinárodních norem pro vypořádání obchodů s CP do T+3 závisí na automatizaci procesů zpracování transakcí s cennými papíry v celé ČS. Tento úkol by měl být splněn ve spolupráci ČS a externího vedoucího projektu zavádění automatizovaného systému.

   Zvláštní pozornost je třeba věnovat otázce peněžních převodů mezi účty na pobočkách, aby bylo možno provádět transakce s cennými papíry. Bez včasného zavedení systému Octagon pro drobné bankovnictví nebude ČS v příliš konkurenceschopné pozici, až na českém trhu cenných papírů vzniknou nové obchodní příležitosti.

3. Spořitelna by měla vypracovat dlouhodobou strategii pro oblast transakcí na mezinárodních trzích. Tato oblast obchodní činnosti se stane aktuální, jakmile dojde k plné směnitelnosti Kč. Vzhledem k tomu, že takové rozhodnutí vlády na makroekonomické úrovni lze očekávat během jednoho nebo dvou let, je nejvyšší čas, aby Spořitelna začala plánovat svou strategii.

4. Spořitelna by měla vypracovat strategii pro převod účtů akcionářů ze SCP do ČS, jakmile legislativní změny umožní, aby obchodníci s cennými papíry vedli svou vlastní evidenci účtů dematerializovaných CP.

5. ČS by měla vypracovat obchodní strategii pro zprostředkování obchodů s CP pro drobné klienty. Tato strategie by měla zahrnovat i průzkum trhu, s cílem stanovit okruh klientů, na které se Spořitelna v budoucnu zaměří. Na základě průzkumu trhu a strategických rozhodnutí Spořitelny by měl být vypracován plán prozatímního řešení prostřednictvím instalace místní sítě LAN na okresních pobočkách.

- KONEC -